SONY

Palpeurs digitaux et interfaces pour la collecte et l'analyse de données

like.no.other™

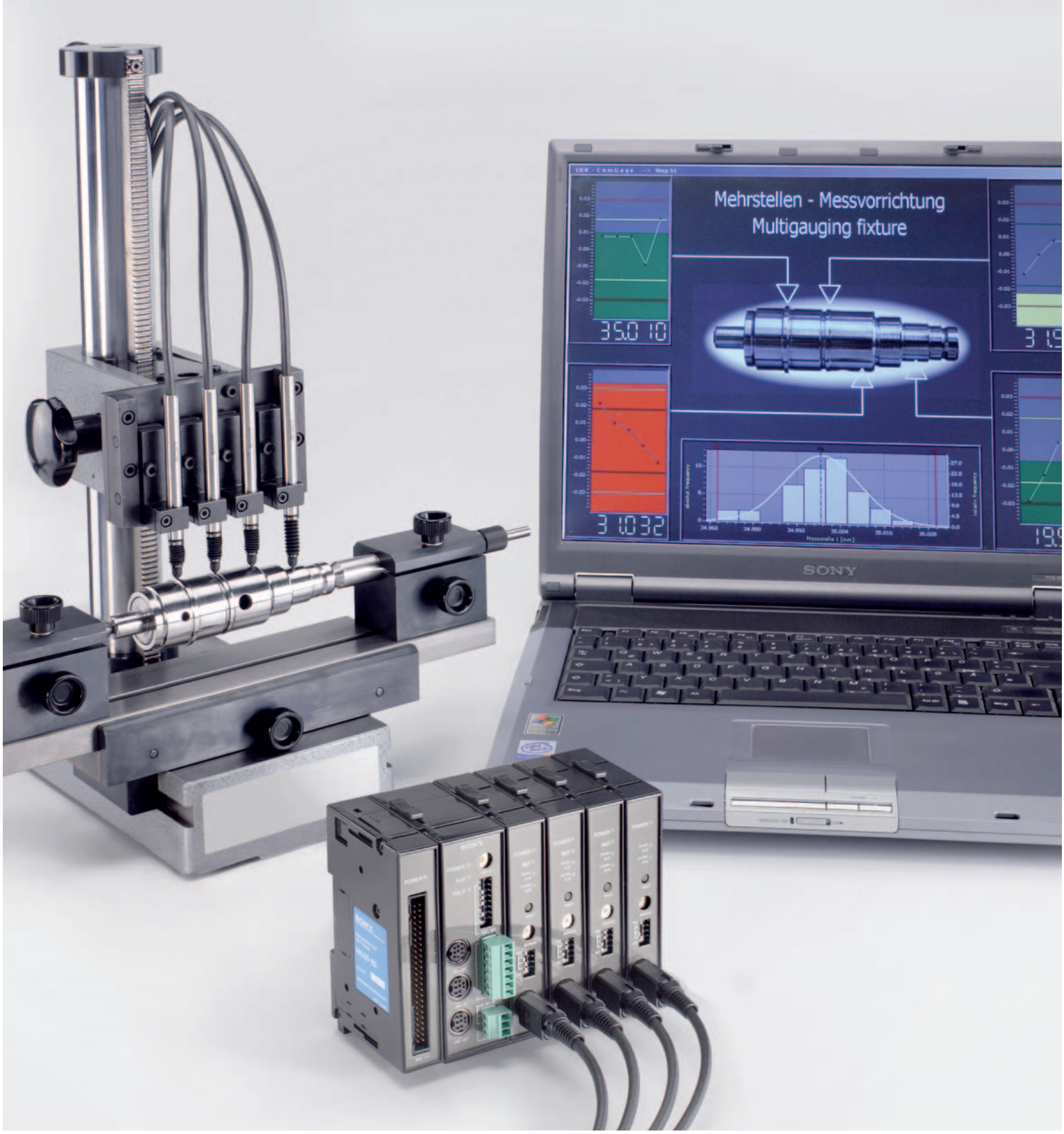

Palpeurs digitaux et interfaces pour la collecte de données de points de mesure multiples

La demande croissante d'une production toujours plus flexible amène le développement de nouvelles technologies de mesure. Ce fait, ainsi que le raccourcissement des temps de cycle et les exigences toujours plus élevées en qualité nécessitent des systèmes de mesure plus efficaces. Autrefois, les prélèvements aléatoires et la mesure manuelle étaient suffisants. De nos jours, au contraire, les systèmes de mesure en ligne incluant la collecte et le traitement des données sont nécessaires pour réaliser un contrôle de qualité à 100 %.

Dans les applications comptant de multiples points de mesure, les palpeurs incrémentaux sont de plus en plus utilisés en raison des nombreux avantages qu'ils comportent sur les palpeurs inductifs. Les palpeurs incrémentaux SONY, avec leur précision constante sur toute la plage de mesure offrent la possibilité de mesurer plusieurs points sur une ligne de production sans nécessiter de modification de l'installation ou de calibration. Ceci permet d'augmenter le nombre de points de mesure en faisant des économies significatives.

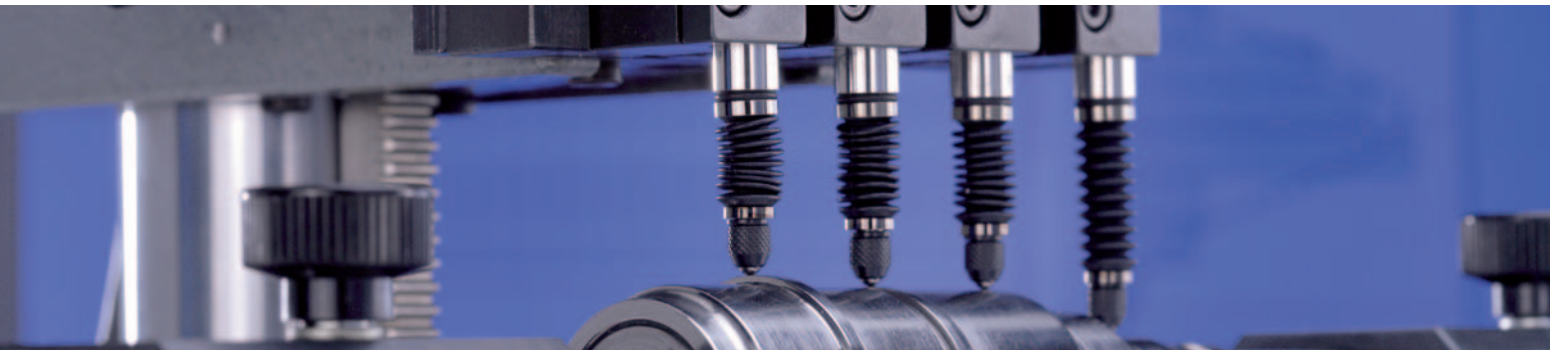

Meilleure résolution et précision

Les palpeurs magnétiques incrémentaux SONY vous assurent une haute précision sur la globalité de leur plage de mesure. Grâce au principe magnétique et à leur conception robuste et compacte, les palpeurs SONY sont résistants à l'huile, à l'eau et à la poussière et sont recommandés pour les applications comprenant de multiples points de mesure intégrées à la production.

Vue d'ensemble des produits

Série DK (p. 4-7)

- Résolution maximale 0,1 µm
- Plage de mesure 12 mm / 2 mm
- Afficheur Série LT30

Série DG (p. 8-11)

- Résolution maximale 0,5 µm
- Plage de mesure 10 / 25 / 50 / 100 mm
- Afficheur Série LT20

Série DT (p. 12-17)

- Résolution maximale 1 µm
- Plage de mesure 12 / 32 mm
- Afficheur Série LT10/11

Série MG (p. 18-19)

- Interface multicanaux pour la connexion des palpeurs digitaux des séries DK-/DG-/DT-.

Les informations sur les systèmes additionnels de mesure et les accessoires sont disponibles dans notre catalogue général.

Intégration des palpeurs digitaux vers des automates ou des PC industriels

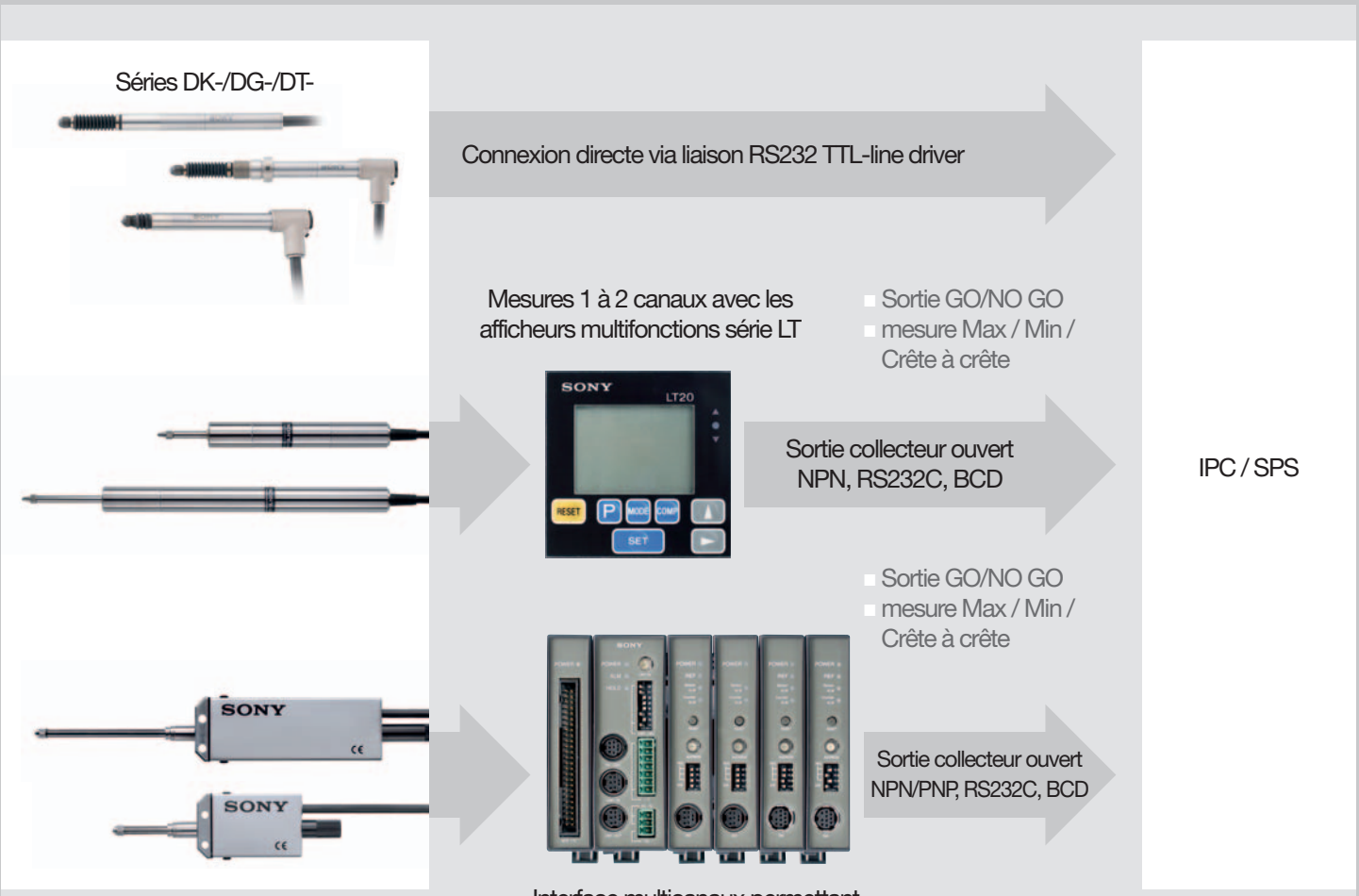

SONY

Série DK
0,1 µm

La série DK convient aux montages multi-palpeurs grâce à sa fixation compacte de 8 mm de diamètre.

- Principe de fonctionnement : magnétique incrémental
- Plage de mesure : 12 mm / 2 mm
- Résolution maximale : 0,1 µm
- Précision : ±0,5 µm / ±0,8 µm
- Vitesse de réponse maximale : 42 m/min (0,1 µm)
- Point de référence intégré
- Indice de protection : IP66
- Translation par dépression ou poussoir pneumatique

Modèle	DK812R, DK812LR, DK812FR, DK812FLR, DK812VR, DK802R, DK802LR	DK812R5, DK812LR5, DK812FR5, DK812FLR 5, DK812VR 5, DK802R5, DK802LR 5
Type de sortie	Signaux carrés A/B/0 (driver de ligne EIA-422 ou équivalent)	
Plage de mesure	2 mm/12 mm	
Résolution minimale	0,1 µm	0,5 µm
Différence de phase minimale (*1)	100 ns	
Précision (à 20 °C)	±0,5 µm	±0,8 µm
Force de mesure	Plage de mesure : 2 mm Descente : 0,45±0.25N Latéral : 0,40±0.25N Latéral : 0,35±0.25N	Plage de mesure : 12 mm Descente : 0,6±0,3N Latéral : 0,5±0,3N Latéral : 0,4±0,3N
Point de référence	1 (à 1 mm du début de la plage)	
Vitesse de réponse maximale	42 m/min	100 m/min
Pointe de touche	Bille carbure diam. 3 (vis de montage M 2,5 x 0,45)	Bille acier diam. 3 (vis de montage M 2,5 x 0,45)
Relevage pneumatique	Relevage à dépression (type LR) Poussoir pneumatique (type VR)	
Résistance aux vibrations	100 m/s² (10~2000 Hz)	
Résistance aux chocs	1000 m/s² (11 ms)	
Indice de protection	IP 66 (hors câble et boîtier d'interface)	
Température d'utilisation	0 °C à +50 °C	
Température de stockage	–20 °C à +60 °C	
Alimentation	+5 VDC ±5 % (*2)	
Consommation	1,8 W	
Poids (*3)	20 g env. (plage 2 mm) 30 g env. (plage 12 mm)	
Longueur du câble de sortie (*4)	12 m max (longueur du câble jusqu'au boîtier électronique)	

*1 : Contactez nous pour une différence de phase supérieure
*2 : L'alimentation doit être comprise entre +5 V et +5,25 V avec le câble et son extension complèt
*3 : Câble et boîtier d'interface non inclus
*4 : Câble d'extension CE22-01/03/05/10 (extrémité ouverte) ou CK-Txx pour la connection d'un LT10 avec un palpeur MG disponible en option

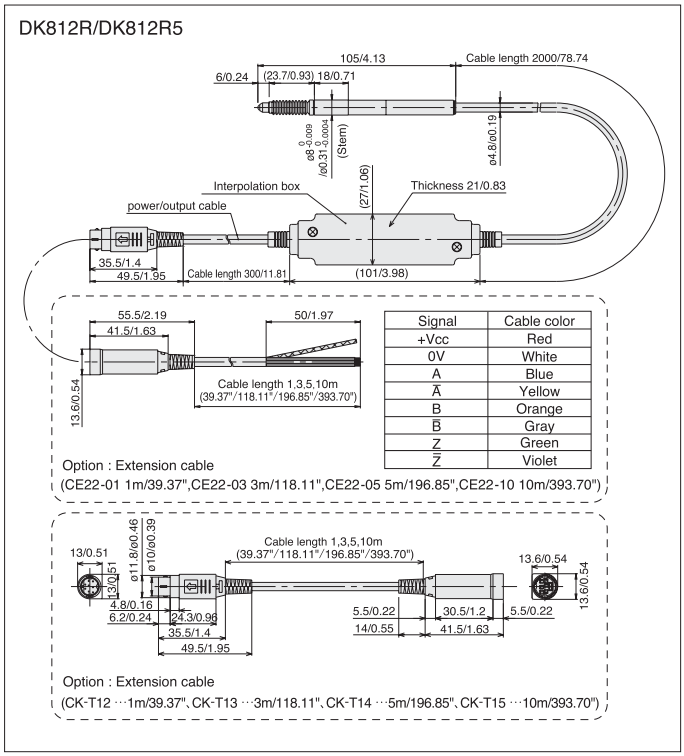

Signal	Cable color
+Vcc	Red
0V	White
A	Blue
$\overline{A}$	Yellow
B	Orange
$\overline{B}$	Gray
Z	Green
$\overline{Z}$	Violet

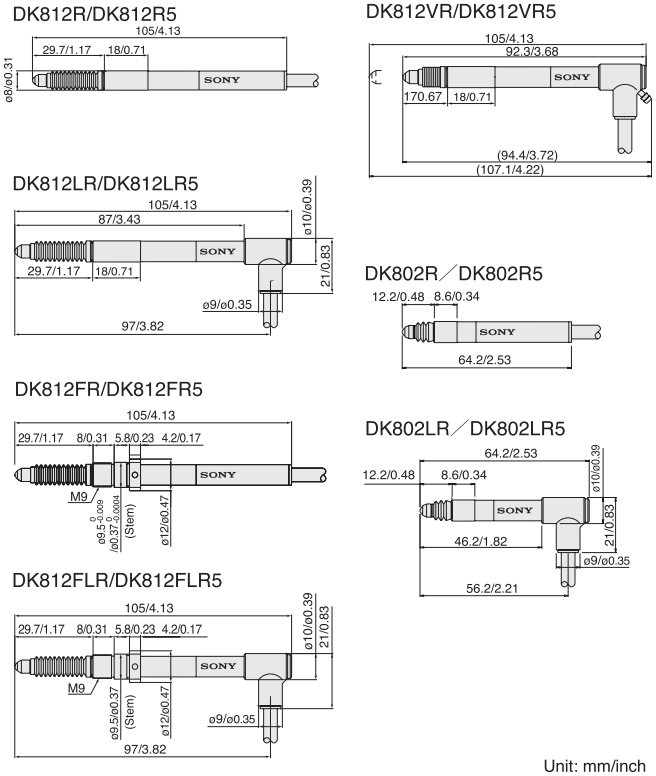

Unit: mm/inch

Résolution	Plage de mesure	Modèles				
		Droit	Coudé	Bride/droit	Bride/coudé	Poussoir pneumatique/droit
0.1 μm	2 mm	DK802R	DK802LR			
	12 mm	DK812R	DK812LR	DK812FR	DK812FLR	DK812VR
0.5 μm	2 mm	DK802R5	DK802LR5			
	12 mm	DK812R5	DK812LR5	DK812FR5	DK812FLR5	DK812VR5

SONY

LT30
Affichage pour palpeurs digitaux Série DK

Affichage multifonctions compact pour 1 ou 2 palpeurs DK. L'affichage LT30 convient pour les applications de mesure automatique et de tri intégrées aux lignes de production.

- Dimensions compactes taille standard DIN 72 mm x 72 mm
- Résolution : 0,1 / 0,5 / 1 / 5 / 10 µm
- Comparateur : comparaison GO / NO GO
- Mesure min / max / crête à crête
- Fonction addition / soustraction (modèle 2 voies uniquement)
- Point de référence intégré
- Interface RS232C ou BCD disponible

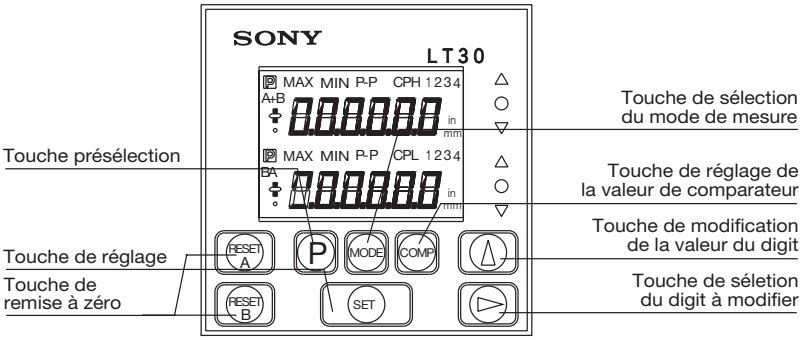

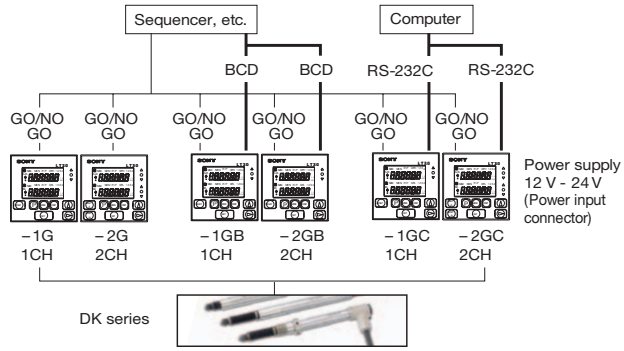

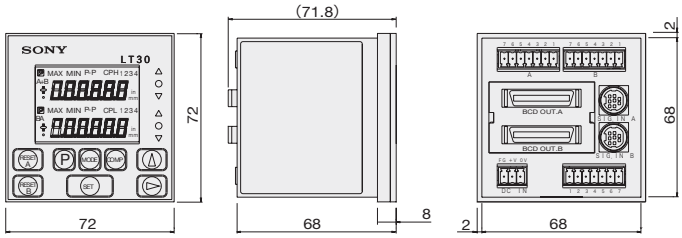

Separate accessories
(Connectable to LT30 -1GC / 2GC)

- RS232C cable
  - DZ252: D-sub 9-pin
  - DZ253A: D-sub-25-pin

Modèle		LT30-1G	LT30-1GB	LT30-1GC	LT30-2G	LT30-2GB	LT30-2GC
Affichage		LCD rétro-éclairé 6 digits Indication du mode					
I/O	Entrée de mesure	1 voie			2 voies		
	Connecteur I/O	•	•	•	•	•	•
	BCD	–	•	–	–	•	–
	RS232C	–	–	•	–	–	•
	RS-TRG (*1)	–	–	•	–	–	•
Détection point 0		Par paramétrage «utiliser point 0» et détection du point 0, valeur mise à 0 ou à la valeur de présélection					
		–	–	Référence Point 0 via liaison RS232C	–	–	Référence Point 0 via liaison RS232C
Remise à 0		Touche Reset ou entrée externe (connecteur entrées/sorties) paramètre «utiliser point 0»					
		–	–	Commande RS232C	–	–	Commande RS232C
Remise à présélection		Valeur de présélection mémorisée et touche RESET ou entrée externe					
		–	–	Réglage valeur et rappel via liaison RS232C	–	–	Réglage valeur et rappel via liaison RS232C
Comparateur		Comparateur 3 voies, réglage des valeurs par touches. Résultat GO NO GO / NO GO indiqué par led et sur bornier de sortie (optocoupleur)					
Mémorisation valeur crête		Mémorisation max/min/crête à crête lancée par touche RESET ou entrée TOR					
		–	–	Lancée par commande RS232C	–	–	Lancée par commande RS232C
Pause		Valeurs max/min/crête à crête figées si entrée PAUSE activée					
		–	–	Pause activée/désactivée par commande RS232C	–	–	Pause activée/désactivée par commande RS232C
Sélection modes		Sélection avec la touche mode					
		–	Sélection via entrée BCD	Sélection via commande RS232C	–	Sélection via entrée BCD	Sélection via commande RS232C
Résolution d'entrée		Sélection 0,1 / 0,5 / 1 / 5 / 10 (selon la résolution de l'unité de mesure)					
Résolution d'affichage		Sélection 0,1 / 0,5 / 1 / 5 / 10 (la résolution ne doit pas être supérieure à celle de l'unité de mesure)					
Direction		Sélectionnable					
Fréquence maximale / vitesse de réponse		42 m/min (résolution 0,1 µm), 100 m/min (résolution 0,5 µm)					
Somme / Différence		–			Sélection A+B, A-B, B-A, par réglage direction		
Alarme		Dépassement vitesse de réponse, unité de mesure débranchée, dépassement valeur. Affichage sur LCD, valeur comparateurs remises à 0					
		–	Borne H sortie BCD à 0	Sortie RS232C «E»	–	Borne H sortie BCD à 0	Sortie RS232C «E»
Stockage des données		Résolution, sens, valeur comparateurs, valeur de présélection, modes					
		–	Polarité BCD (pos. / neg.), etc	Vitesse de communication, etc	–	Polarité BCD (pos. / neg.), etc	Vitesse de communication, etc
Verrouillage touches		verrouillage/déverrouillage par appui prolongé sur la touche de sélection					
Temp. de fonctionnement		0 °C à +40 °C					
Température de stockage		–10 °C à +50 °C					
Alimentation		Triple connecteur : 10,8 VDC – 26,4 VDC					
Consommation		5 W	5 W	5 W	8,5 W	9 W	8,5 W
Poids		200 g env.	230 g env.	220 g env.	210 g env.	270 g env.	230 g env.
Palpeurs adaptables		Série DK					

*1 : Entrée trigger pour sortie RS232C

SONY

Série DG
0,5 µm

Les palpeurs SONY DG se caractérisent par leur conception robuste, leur longue plage de mesure (jusqu'à 100 mm) et leur haute précision sur toute la plage de mesure. La série DG convient aux applications intégrées aux lignes de production et à l'installation sur les machines.

- Principe de fonctionnement : magnétique
- Plage de mesure : 10 / 25 / 50 / 100 mm
- Résolution maximale : 0,5 µm
- Précision : ±1 µm / ±2 µm
- Vitesse de réponse max : 60 m/min
- Dispositif de relevage par air comprimé
- Dispositif de relevage : DZ174 disponible pour DG 10 / 25 / 50

DG10BS

DG25BS/DG25BL

DG10BP

DG25BP

DG50BP

DG100BP

DG10BS

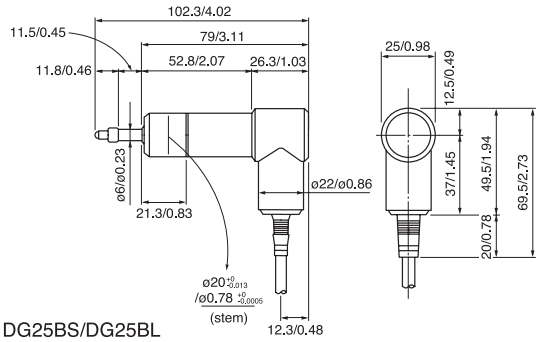

DG10BP

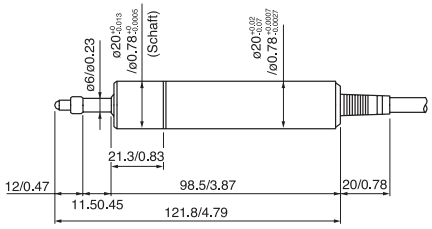

DG25BS/DG25BL

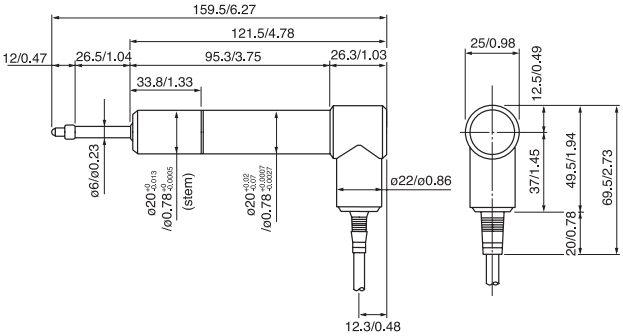

DG25BP

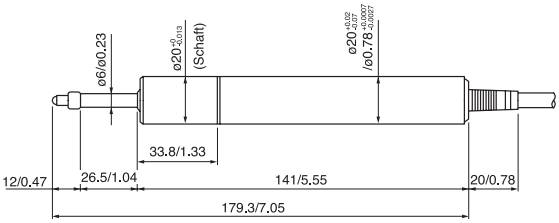

Modèle		DG10BP/ BPM/BPE	DG10BS/ BSM/BSE	DG25BP/ BPM/BPE	DG25BS/ BSM/BSE	DG50BP/ BPM/BPE	DG100BP/ BPM/BPE
Compatibilité		Modèles DGBP/BS utilisable avec afficheur LT20 ou interface série MG					
Plage de mesure		10 mm		25 mm		50 mm	100 mm
Résolution		0,5 µm					
Précision (à 20 °C)		±1 µm					±2 µm
Force de mesure	Latérale	Toute direction : 4,9 N maxi				Toute direction : 6,29 N maxi	Toute direction : 9,3 N maxi
	Axiale						
Indice de protection		Équivalent à IP 64					
Etanchéité (huile, eau, poussière)		Joints toriques et garnitures étanches					
Diam. Support de montage		Diam. 20 $^{0}_{-0,013}$ mm					
Temp. de fonctionnement		0 à +50 °C					
Température de stockage		–20 °C à +60 °C					
Longueur de câble (*1)		5 m					
Pointe de touche		Pointe avec bille carbure diam 2,5 mm (M 2,5 x 0,45)				Pointe avec bille carbure (DZ122)	Pointe avec bille carbure (DZ121)
Poids (hors câble)		230 g		300 g		360 g	630 g
Relevage pneumatique		DZ174 (en option)					

*1 : Longueur de câble supérieure sur demande, câble d'extension non disponible sur la série DG

Modèle DG-M/E avec signal de sortie TTL (RS422)

Modèle	DG□□□□□M	DG□□□□□E
Alimentation	DC 5 V ±5 %	DC 11 V bis 28 V
Consommation	300 mA (max.)	150 mA (max.)
Signaux de sortie	A/B phase (RS422)	
Résolution	Sélectionnable : 0,5 / 1 / 2 / 5 / 10 µm	
Vitesse de réponse max.	1 m/s	
Ecart de phase min.	200 ns	
Alarme	Sur dépassement vitesse de réponse max ou rupture câble	
Dimensions	125 x 28 x 28 mm (fixation non incluse)	

Autres modèles disponibles dans notre catalogue général.

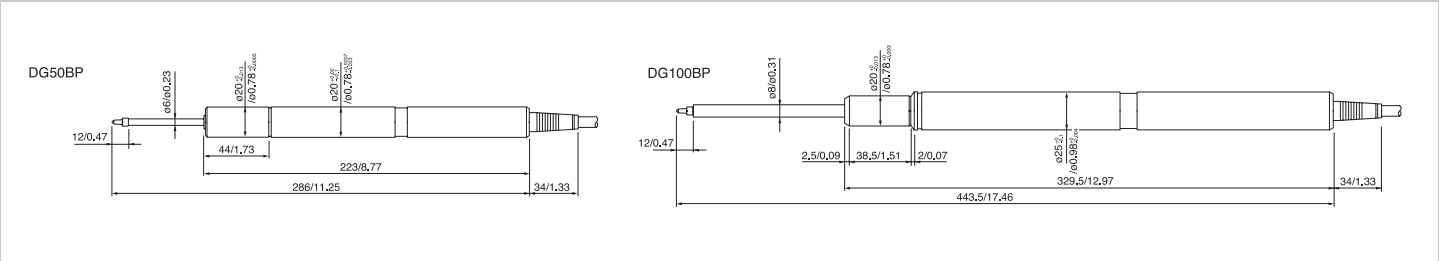

SONY

Série LT20
Afficheur pour palpeurs DG

Afficheur multifonctions compact pour le raccordement d'un ou deux palpeurs DG. Le LT20 convient aux applications intégrées dans les lignes de production, pour la prise de mesures automatique ou le tri de pièces.

- Taille compacte : standard DIN 72 x 72 mm
- Résolution : 0,5 / 1 / 5 / 10 µm
- Comparateur : fonction GO / NO GO
- Mesure maxi / mini / valeur crête à crête
- Fonction somme / différence (sur le modèle 2 voies)
- Possibilité d'interface RS232C ou BCD

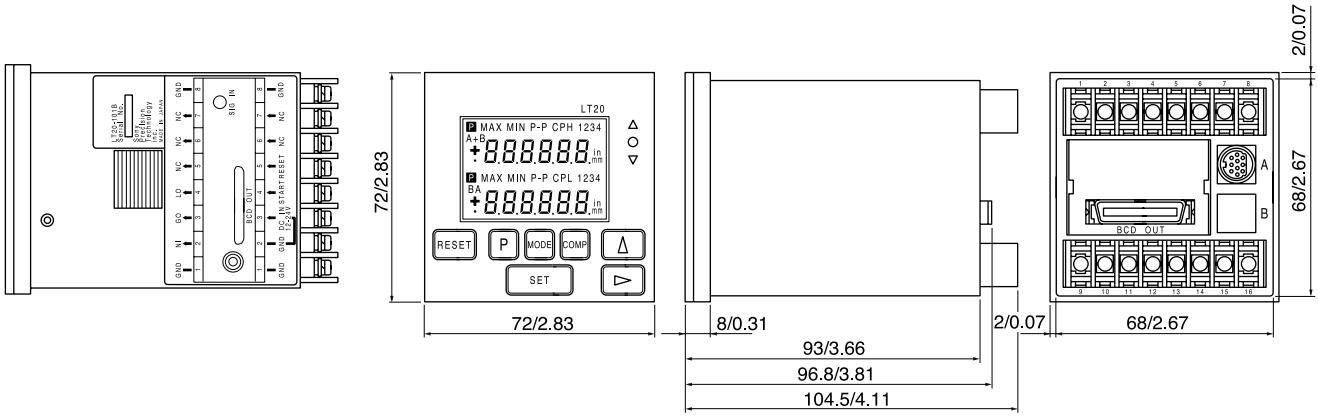

Modèle		LT20-101	LT20-101B	LT20-101C	LT20-201	LT20-201B	LT20-201C
Affichage		LCD rétro éclairé 6 digits avec indication du mode					
Résolution affichage		Sélectionnable 0,5 / 1 / 5 ou 10 µm					
Fonction somme / différence		—			A+B, A-B, B-A, sélectionnable selon la direction		
Sens de mesure		Sélectionnable					
Entrées / Sorties	Entrées de mesure	1 voie			2 voies		
	Bornier	•					
	BCD	—	•	—	—	•	—
	RS232C	—		•	—		•
	Entrée externe	—		•	—		•
Remise à 0		Par touche RESET ou entrée externe (sur bornier)					
		—	—	Commande RS232C	—	•	Commande RS232C
Remise à présélection		Touche PRESET et rappel par touche RESET					
		—	—	Réglage valeur et rappel par liaison RS232C	—	—	Réglage valeur et rappel par liaison RS232C
Fonction comparateur		Comparateur 3 voies, réglage des valeurs par touches. Résultat GO NO GO / NO GO indiqué par led et sur bornier de sortie (optocoupleur)					
		—	4 jeux de valeurs de comparaisons sélectionnées via la liaison BCD	Réglage valeur par liaison RS232C	—	4 jeux de valeurs de comparaisons sélectionnées via la liaison BCD	Réglage valeur par liaison RS232C
Mémoire de valeurs crêtes		Valeurs max/min ou crête à crête : échantillonnage commandé par entrée START sur le bornier. Sélection de ces valeurs ou de la valeur courante.					
		—	Paramétré depuis la liaison BCD	Paramétrage et démarrage par liaison RS232C	—	Paramétré depuis la liaison BCD	Paramétrage et démarrage par liaison RS232C
Sélection des modes		Sélection par la touche MODE					
		—	Paramétré depuis la liaison BCD	Paramétrage par liaison RS232C	—	Paramétré depuis la liaison BCD	Paramétrage par liaison RS232C
Alarme		Dépassement de la fréquence de réponse ou unité de mesure débranchée (Indication sur l'affichage LCD, sorties comparateur sur bornier toutes mises à l'état «H»)					
		—	Alarme BCD (sorties «H»)	RS232C (sortie caractère «E»)	—	Alarme BCD (sorties «H»)	RS232C (sortie caractère «E»)
Stockage des données		Résolution, sens mesure, valeurs de comparateur, valeurs de présélection, modes de mesure					
		—	Polarité BCD	Paramètres de communication	—	Polarité BCD	Paramètres de communication
Temp. de fonctionnement		0 à 40 °C					
Température de stockage		–10 à 50 °C					
Alimentation		Sur bornier : 12 Vdc – 10 % à 24 Vdc +10 %					
Consommation		4 W	5 W	4 W	6 W	8 W	6 W
Palpeurs compatibles		DG-B, DL-B, DL-BR et DT12N/P *					
Dimensions		72 (H) x 72 (L) x 93 (P) MM					
Poids		270 g	300 g	290 g	280 g	340 g	300 g

Utiliser le capteur MT10 (en option) pour le raccordement des palpeurs DT12N/P

SONY

Série DT
1 µm / 5 µm

- Principe magnétique
- Excellente résistances aux conditions en production
- Résistant à l'huile, à l'eau et à la poussière
- Conception compacte
- Précision : ±3 µm / ±5 µm
- Résolution : 1 µm / 5 µm
- Plage de mesure : 12 mm / 32 mm
- Relevage pneumatique :
  - DT12/512 : Relevage pneumatique DZ176 disponible séparément
  - DT32 : Existe avec relevage pneumatique intégré (DT32NV/PV)
- Principales applications : Mesure de pièces et tri automatique sur des lignes de production et d'assemblage
- Options : Câble adaptateur MT11 pour la connexion de palpeurs DT12/32 vers des automates ou des PC industriels via une liaison TTL-Line driver (RS422)

Modèle		DT512N	DT512P	DT12N	DT12P	DT32N	DT32NV	DT32P	DT32PV
Plage de mesure		12 mm				32 mm			
Résolution		1 µm		5 µm					
Précision		±3 µm		±5 µm					
Force de mesure	Descente	0,9±0,5 N	Toutes directions : 1,7 N maximum	0,9±0,5 N	Toutes directions : 1,7 N maximum	1,5±0,8 N		Toutes directions : 2,9 N maximum	
	latérale	0,8±0,5 N		0,8±0,5 N		1,3±0,8 N			
	Montée	0,7±0,5 N		0,7±0,5 N		1,1±0,8 N			
Indice de protection		–	Equivalent à IP64	—	Equivalent à IP64	—		Equivalent à IP64	
Diamètre du support de montage		ø 8 $^{0}_{-0,015}$ mm							
Température d'utilisation		0 °C à +50 °C							
Température de stockage		–10 °C à +60 °C							
Longueur de câble		2 m, câble d'extension CE08- 1 / 3 / 5 / 10 / 15 disponible séparément							
Pointe de touche		Bille carbure diamètre 3 mm (M 2,5 x 0,45)							
Poids (hors câble)		75 g	80 g	75 g	80 g	120 g	140 g	120 g	140 g
Nombre de manœuvres garanti		5 millions							
Relevage							Poussoir pneumatique		Poussoir pneumatique

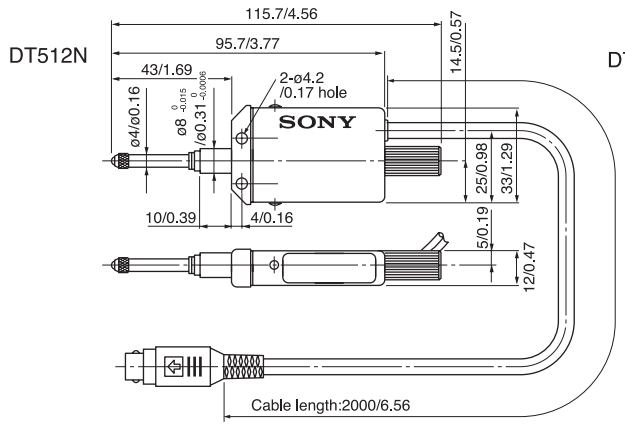

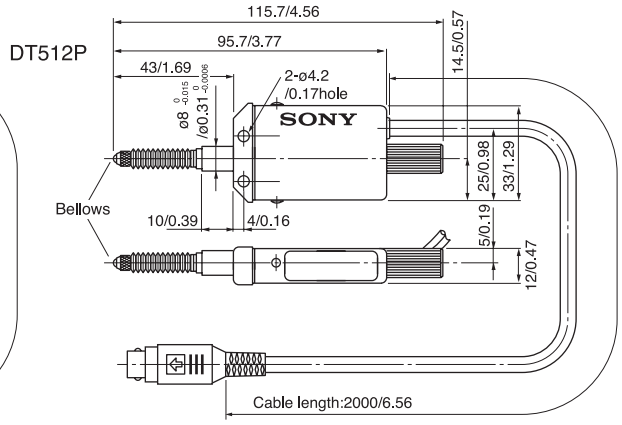

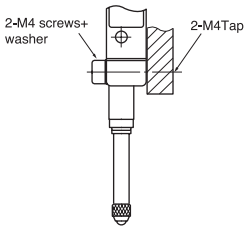

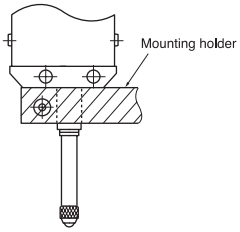

Dimensions and dimensional tolerance for the mounting holder

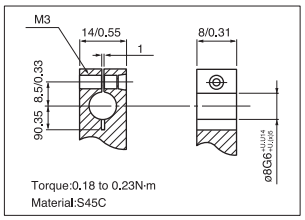

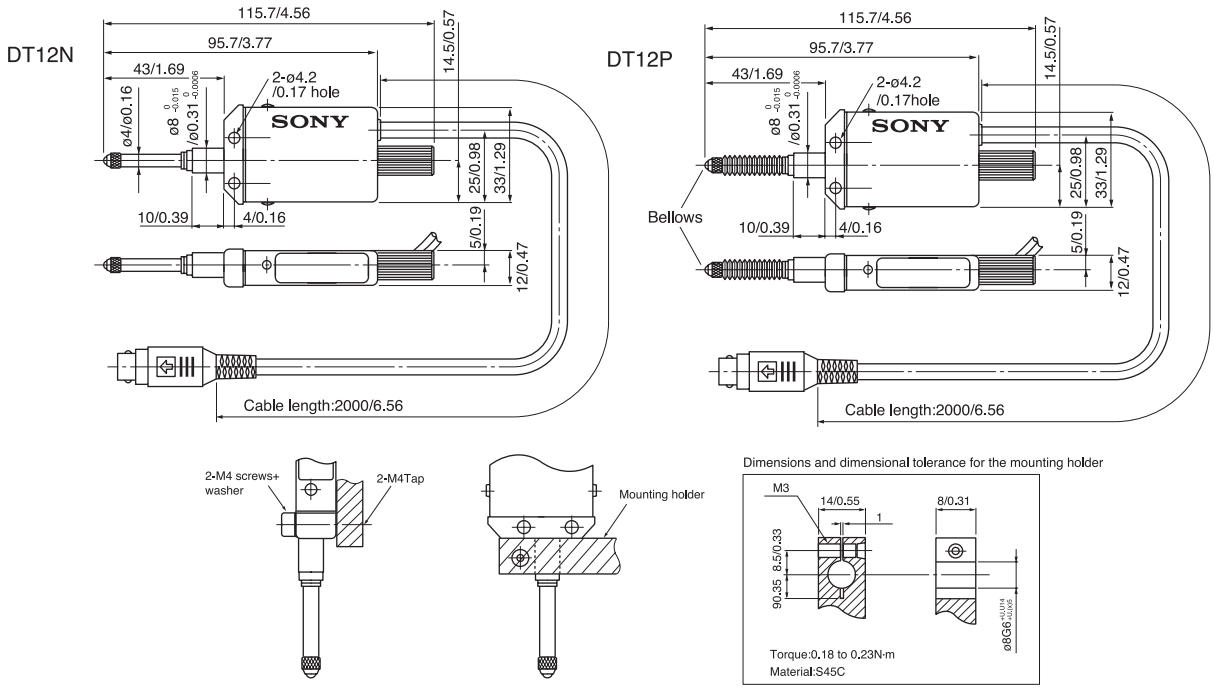
DT12N
115.7/4.56
95.7/3.77
43/1.69
2-ø4.2
/0.17 hole
14.5/0.57
ø4/ø0.16
ø8 0 -0.015 /ø0.31 0 -0.0006
SONY
25/0.98
33/1.29
10/0.39
4/0.16
5/0.19
12/0.47
Cable length:2000/6.56
DT12P
115.7/4.56
95.7/3.77
43/1.69
2-ø4.2
/0.17hole
14.5/0.57
ø8 0 -0.015 /ø0.31 0 -0.0006
SONY
Bellows
25/0.98
33/1.29
10/0.39
4/0.16
5/0.19
12/0.47
Cable length:2000/6.56
2-M4 screws+
washer
2-M4Tap
Mounting holder
Dimensions and dimensional tolerance for the mounting holder
M3
14/0.55
1
8/0.31
8.5/0.33
9/0.35
ø8G6 +0.014 +0.005
Torque:0.18 to 0.23N·m
Material:S45C

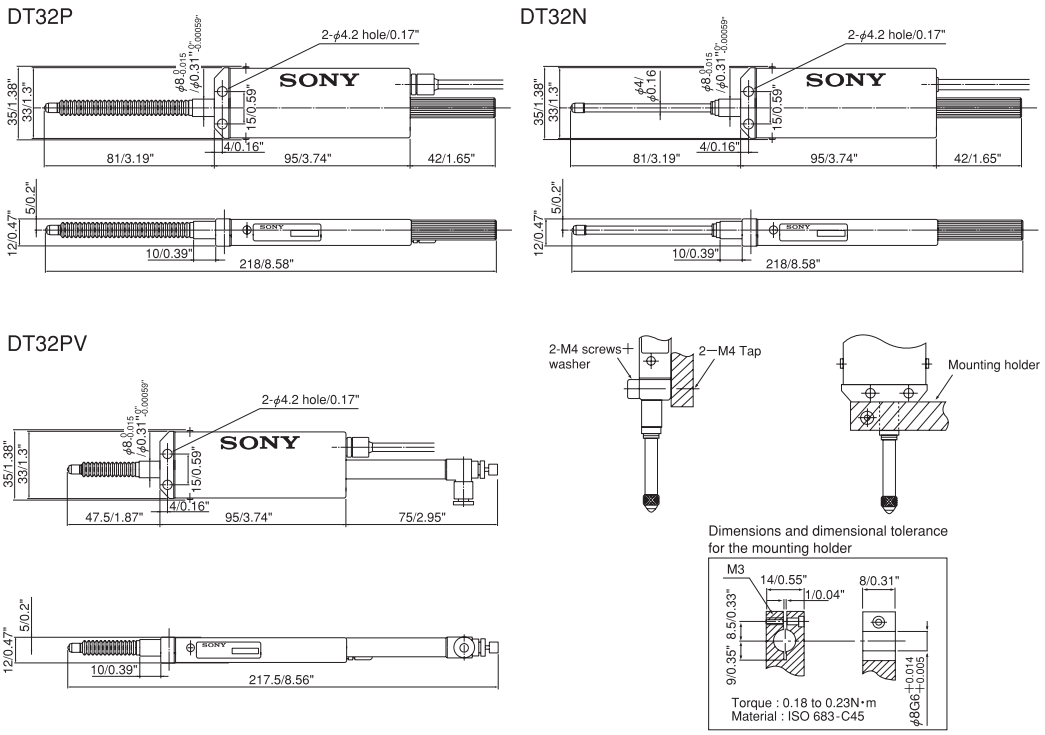
DT32P
2-ϕ4.2 hole/0.17"
ϕ8 0 -0.015 /ϕ0.31 0 -0.00059"
SONY
35/1.38"
33/1.3"
15/0.59"
4/0.16"
81/3.19"
95/3.74"
42/1.65"
12/0.47"
5/0.2"
10/0.39"
218/8.58"
DT32N
2-ϕ4.2 hole/0.17"
ϕ4/ϕ0.16
ϕ8 0 -0.015 /ϕ0.31 0 -0.00059"
SONY
35/1.38"
33/1.3"
15/0.59"
4/0.16"
81/3.19"
95/3.74"
42/1.65"
12/0.47"
5/0.2"
10/0.39"
218/8.58"
DT32PV
2-ϕ4.2 hole/0.17"
ϕ8 0 -0.015 /ϕ0.31 0 -0.00059"
SONY
35/1.38"
33/1.3"
15/0.59"
4/0.16"
47.5/1.87"
95/3.74"
75/2.95"
12/0.47"
5/0.2"
10/0.39"
217.5/8.56"
2-M4 screws+
washer
2—M4 Tap
Mounting holder
Dimensions and dimensional tolerance
for the mounting holder
M3
14/0.55"
1/0.04"
8/0.31"
8.5/0.33"
9/0.35"
ϕ8G6 +0.014 +0.005
Torque : 0.18 to 0.23N·m
Material : ISO 683-C45

MT11
Câble de raccordement pour DT 12/32

- Câble de conversion pour palpeurs DT12/32 vers un signal de sortie TTL (RS422)
- Les palpeurs DT12/32 peuvent être raccordés directement ver un automate ou un PC industriel
- Résolution : 5 µm

Modèle	MT11
Compatibilité	DT12N/ P DT32N/NV/P/PV
Résolution	5 µm
Vitesse de réponse max.	60 m/ min
Accélération ma	2400 m/s²
Signaux de sortie	A/B phase line driver (RS422)
Alimentation	5 VDC ±4 %
Consommation	1 W
Température d'utilisation	0 °C à +50 °C
Température de stockage	–10 °C à +60 °C
Connexion	Câble ouvert à l'extrémité

MT11

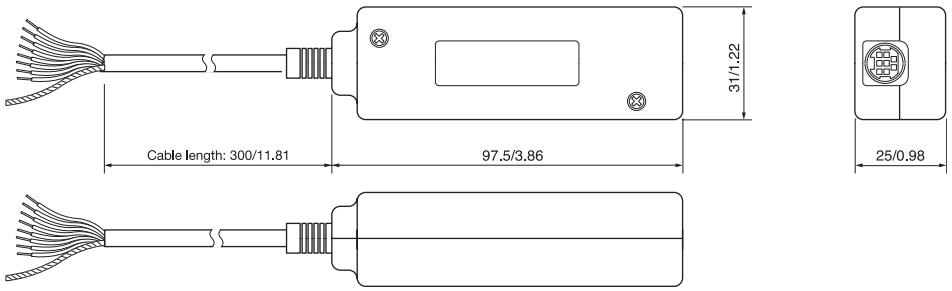

SONY

LT10/11
Afficheur pour palpeurs DT

Afficheur multifonctions compact pour le raccordement d'un ou deux palpeurs DT. Le LT10 convient aux applications intégrées dans les lignes de production, pour la prise de mesures automatique ou le tri de pièces.

- Taille compacte : standard DIN 72 x 72
- Compatibilité :
  - LT10 : utilisable avec les palpeurs DT12/32
  - LT11 : utilisable avec les palpeurs DT512
- Résolution sélectionnable :
  - LT10 : 5 / 10 µm
  - LT11 : 1 / 5 / 10 µm
- Comparateur : fonction GO / NO GO
- Mesure maxi / mini / valeur crête à crête
- Fonction somme / différence (sur le modèle 2 voies)
- Possibilité d'interface RS232C ou BCD

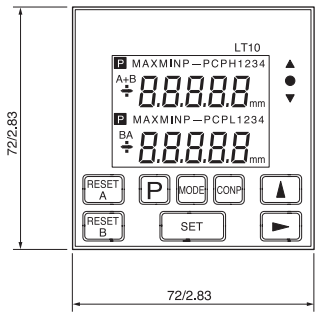

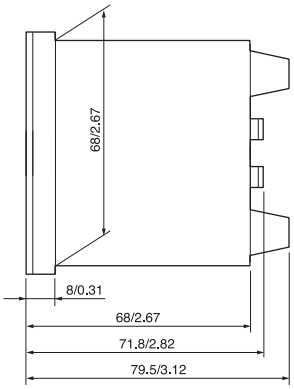

Unit : mm/inch

<Panel cut dimensions>

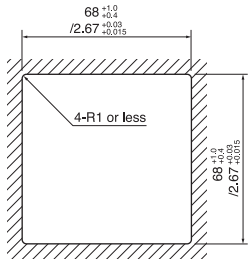

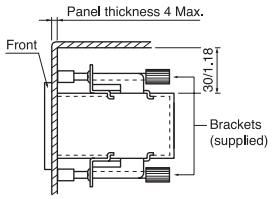

*Allow at least 30 mm between LT10 and mounting surface.

<Brackets>

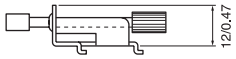

Modèle		LT10-105 LT11-101	LT10-105B LT11-101B	LT10-105C LT11-101C	LT10-205 LT11-201	LT10-205B LT11-201B	LT10-205C LT11-201C
Affichage		LCD rétro éclairé 5 digits avec indication du mode					
Résolution affichage		Sélectionnable 1, 5 ou 10 µm					
Accélération maximale		2400 m/s²			1500 m/s²		
Vitesse maximale		60 m/min					
Fonction somme / différence		—			A+B, A-B, B-A, sélectionnable		
Sens de mesure		Sélectionnable					
Entrées / Sorties	Entrées de mesure	1 voie			2 voies		
	Bornier	•					
	Prise jack alimentation	•					
	BCD	—	•	—	—	•	—
	RS232C	—		•	—		•
	Entrée externe	—		•	—		•
Remise à 0		Par touche RESET ou entrée externe (sur bornier)					
		—	Entrée BCD	Commande RS232C	—	Entrée BCD	Commande RS232C
Remise à présélection		Touche PRESET et rappel par touche RESET					
		—	Rappel via borne RESET du connecteur BCD	Réglage valeur et rappel via liaison RS232C	—	Rappel via borne RESET du connecteur BCD	Réglage valeur et rappel via liaison RS232C
Fonction comparateur		Comparateur 3 voies, réglage des valeurs par touches. Résultat GO NO GO / NO GO indiqué par led et sur bornier de sortie (NPN collecteur ouvert)					
		—	4 jeux de valeurs de comparaisons sélection-nées via la liaison BCD	Réglage valeur par liaison RS232C	—	4 jeux de valeurs de comparaisons sélection-nées via la liaison BCD	Réglage valeur par liaison RS232C
Mémoire des valeurs crêtes		Valeurs max/min ou crête à crête : échantillonnage commandé par entrée START sur le bornier. Sélection de ces valeurs ou de la valeur courante.					
		—	Lancement possible via liaison BCD	Réglage et lancement via liaison RS232C	—	Lancement possible via liaison BCD	Réglage et lancement via liaison RS232C
Alarme		Dépassement de la fréquence de réponse ou unité de mesure débranchée (Indication sur l'affichage LCD, sorties comparateur sur bornier toutes mises à l'état «H»)					
		—	Alarme BCD (sorties «H»)	RS232C (sortie caractère «E»)	—	Alarme BCD (sorties «H»)	RS232C (sortie caractère «E»)
Stockage des données		Résolution, sens mesure, valeurs de comparateur, valeurs de présélection, modes de mesure					
		—	Polarité BCD (positive / négative)	Paramètres de communication	—	Polarité BCD (positive / négative)	Paramètres de communication
Temp. de fonctionnement		0 °C à +40 °C					
Température de stockage		–10 °C à +50 °C					
Alimentation		Sur bornier : 12 Vdc – 10 % à 24 Vdc +10 %, Entrée jack : 9 Vdc, Adaptateur secteur					
Consommation		1,8 W	2,9 W	2,0 W	2,9 W	5,2 W	3,1 W
Palpeurs compatibles		LT10: DT12N/P, DT32N/NV/P/PV; LT11: DT512N/P					
Dimensions		72 x 72 x 79,5 mm (H x L x P)					
Poids		185 g	215 g	205 g	190 g	250 g	210 g

SONY

Série MG
Interface multivoies

Interface multivoies permettant de connecter jusqu'à 64 palpeurs.

- Sortie RS232C ou BCD
- Montage sur rail DIN standard (35 mm)
- Mesure maxi / mini / crête à crête
- Comparateur : GO / NO GO
- Détection de point de référence
- Résolution : 0,1 / 0,5 / 1 / 5 / 10 µm
- Compatible avec tous les palpeurs SONY
- Applications : Enregistrement ou transmission de mesures vers automate ou PC industriel

Structure du système

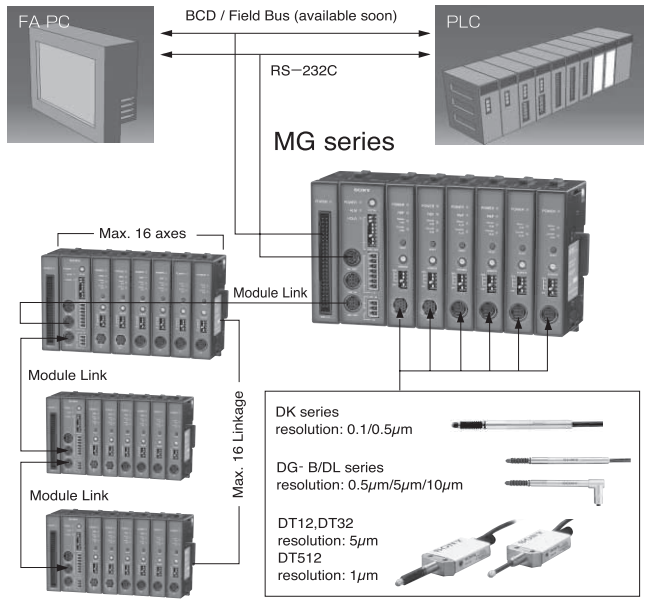

Unité multi-interface «MG»

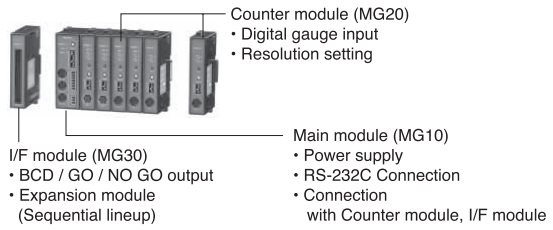

Dimensions

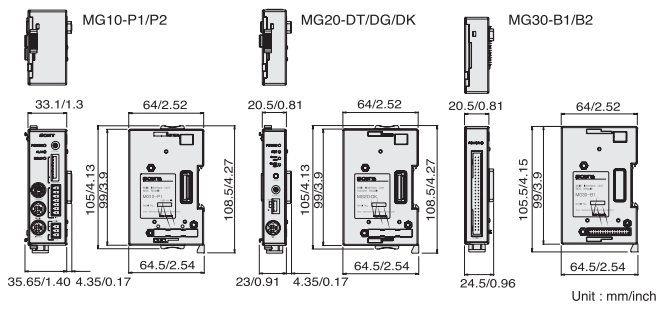

Modèle		MG10-P1	MG10-P2
Alimentation	Tension	12 – 24 Vdc (11 – 26,4 V) Temps de démarrage mini inférieur à 100 ms	
	Consommation	2,0 W + consommation totale des modules connectés (*1)	
	Pic de courant (10 ms)	Inférieur ou égal à 10 A (si tous les modules sont connectés)	
	Protection	Fusible 5 A intégré	
Communication	Communication	RS-232C (EIA-232C ou équivalent)	
	Vitesse de transmission	2400 / 9600 / 19200 / 38400 bps (réglage par switch)	
	Longueur des données	7 / 8 bits (réglage par switch)	
	Bit de stop	1 / 2 bits (réglage par switch)	
	Parité	Sans / paire / impaire (réglage par switch)	
	Signal de fin	CR / CR+LF (réglage par switch)	
Liaison	Nombre de liaisons maximum	16 (nombre total de modules de comptage : 64)	
	Longueur max du câble de liaison	10 m	
Entrées / Sorties	Format des entrées	+COM	-COM
		Isolation par optocoupleur, tension externe 5 – 24 Vdc	
	Format des sorties	-COM	+COM
		Isolation par optocoupleur, tension externe 5 – 24 Vdc	
	Signaux d'entrée	Reset, pause, start, latch, commande sorties sur toutes les voies	
	Signaux de sortie	Alarme intégrée	
Modules connectables	Modules de comptage	MG20-DG, MG20-DG et MG20-DT (peuvent être panachés, jusqu'à 16 modules) (*1)	
	Modules d'interface	MG30-B1, MG30-B2	

*1 : La puissance totale des modules connectés ne doit pas dépasser 54 W (entrées 12 Vdc) ou 108 W (entrées 24 Vdc)

Modèle		MG20-DK	MG20-DG	MG20-DT
Consommation		1W + consommation des palpeurs connectés	1,4 W (connecté à DG-B) / 0,5 W (connecté à DL-B)	0,8 W
Unité d'entrée de mesure	Palpeur correspondant	Série DK (entrée A/B phase)	Série DG**B, série DL**B/DL**BR	Série DT
	Résolutions disponibles (*2)	10 / 5 / 1 / 0,5 / 0.1 µm	10 / 5 / 0,5 µm	5 µm (DT12 / 32), 1 µm (DT512)
		Réglage par switch		
	Vitesse de réponse maximale	Selon les spécifications des palpeurs connectés		1 m /s
	Point de référence (*3)	REF-LED (point de référence atteint) affiché après détection du point de référence. Positionne le compteur à 0 ou à la valeur de présélection.		–
Autres	Alarme	Led S-ALM allumée sur dépassement de vitesse ou d'accélération de l'unité de mesure. Led C-ALM allumée sur dépassement de vitesse du circuit interne du compteur.		
		L'affichage de l'alarme est annulé par une commande RESET depuis le MG10 ou par le bouton "reset" de l'unité principale		

*2 : Régler la valeur à la résolution du palpeur connecté

*3 : MG20-DG fonctionne uniquement connecté à la série DL**BR

Modèle		MG30-B1	MG30-B2
Consommation		1 W	
Entrées / Sorties	Format des entrées	+COM	–COM
		Isolation par optocoupleur, tension externe 5 – 24 Vdc	
	Format des sorties	–COM	+COM
		Isolation par optocoupleur, tension externe 5 – 24 Vdc	
	Signaux d'entrée	DRQ / adresse voie / mode de mesure / comparateur / reset / start / pause / point de référence chargé	
	Signaux de sortie	Données BCD (6 digits) / prêt / code / sortie GO – NO GO / alarme / point de référence chargé	
Réglages sorties		Tempo (1 – 128 ms) / Sortie / ou / polarité (réglé par switches internes)	

Ensemble de la gamme	Température de fonctionnement	0 °C à +50 °C (sans condensation)
	Température de stockage	–10 °C à +60 °C

SONY

GeBoTech GmbH

Industriestaße 24 77815 Bühl
Tel. 07223/91249-30 Fax. 07223/91249-59
www.gebotech.de info(at)gebotech.de

Statut 05/2007