SONY

Digitální měřící sondy a interface k automatizovanému ukládání naměřených hodnot.

like.no.other™

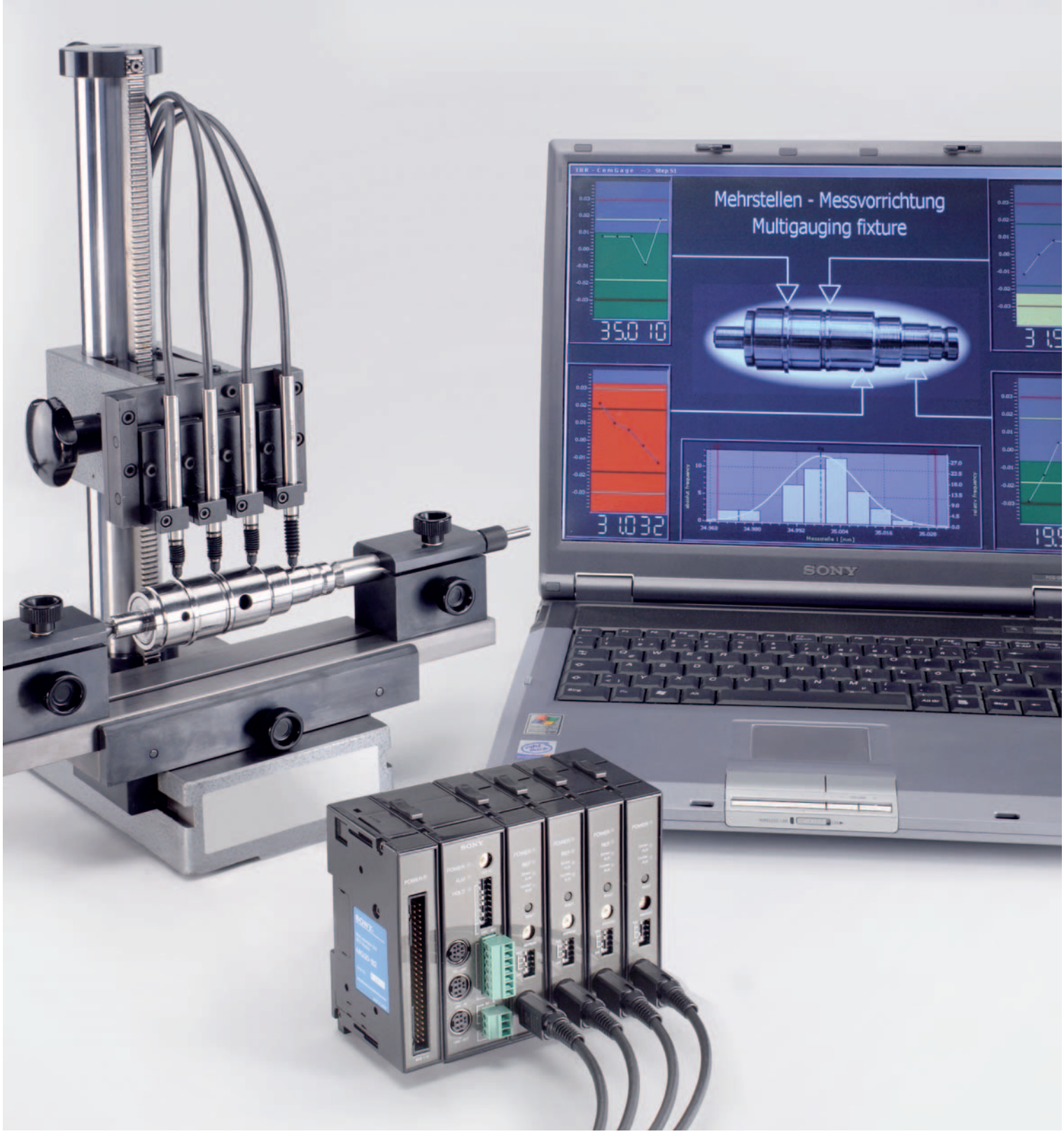

Digitální měřící sondy a interface k automatizovanému ukládání naměřených hodnot z vícebodového měřícího zařízení

Vývoj dimenzionálního způsobu měření je ovlivňován stoupající flexibilitou výroby.Ve spojitosti s krátkou dobou taktu a se zvýšenými nároky na kvalitu jsou tyto výkonné měřící systémy ve výrobě nepostradatelné. Jestliže až dosud byla dostačující namátková kontrola formou ručního měření, pak v současnosti jsou nezbytné Inline-Měřící systémy s automatizovaným ukládáním naměřených hodnot, jejich zpracování a využití k realizaci 100 % kontroly kvality. Do automatizovaných měřících zařízení jsou přídavně montovány inkrementální měřící sondy, které oproti induktivním sondám mají tu rozhodující přednost, že vykazují v celém rozsahu měření vysokou přesnost.
Proto mohou být ve výrobní lince s krátkou dobou taktu měřeny různé díly bez ztráty času pro úpravy a kalibraci, což výrazně zvýší výkonnost a vede k výrazné úspoře nákladů.

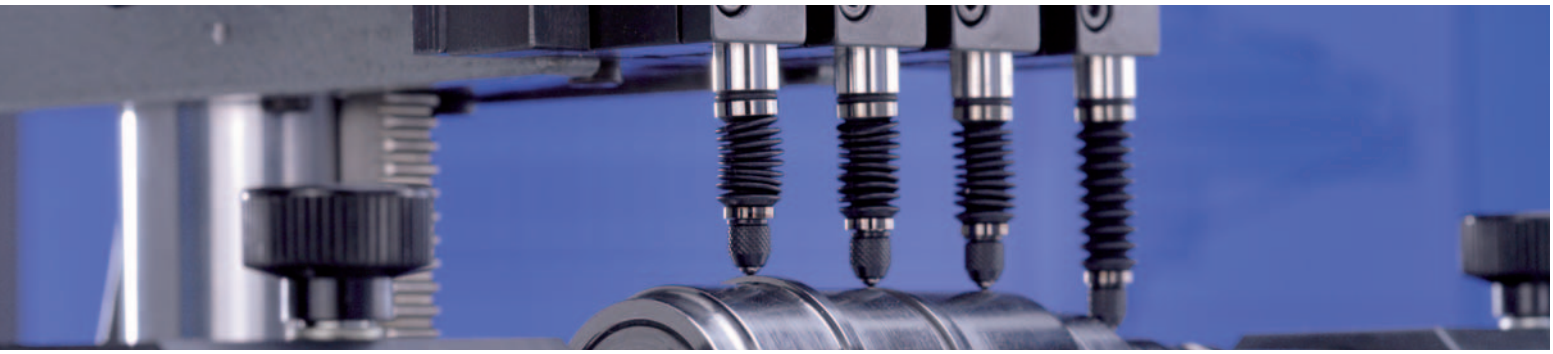

Nejvyšší rozlišení a přesnost

Magnetické, inkrementání měřící sondy SONY nabízejí nejvyšší přesnost v celém rozsahu měření. Na základě magnetického funkčního principu a robustně mechanické konstrukce jsou odolné nečistotám a proto ideální pro využití ve flexibilních vícebodových měřích zařízeních ve výrobě.

Přehled produktů

Série DK (Strana 4-7)

- Max. rozlišení 0,1 µm
- Rozsah měření 12 mm / 2 mm
- Zobrazovací jednotka série LT30

Série DG (Strana 8-11)

- Max. rozlišení 0,5 µm
- Rozsah měření 10 / 25 / 50 / 100 mm
- Zobrazovací jednotka série LT20

Série DT (Strana 12-17)

- Max. rozlišení 1 µm
- Rozsah měření 12 mm / 32 mm
- Zobrazovací jednotka série LT10/11

Série MG (Strana 18-19)

- Vícekanálový interface pro připojení měřících sond série DK / DG / DT

Další měřící systémy a příslušenství naleznete v našem Celkovém katalogu

Integrace měřících sond do IPC / SPC

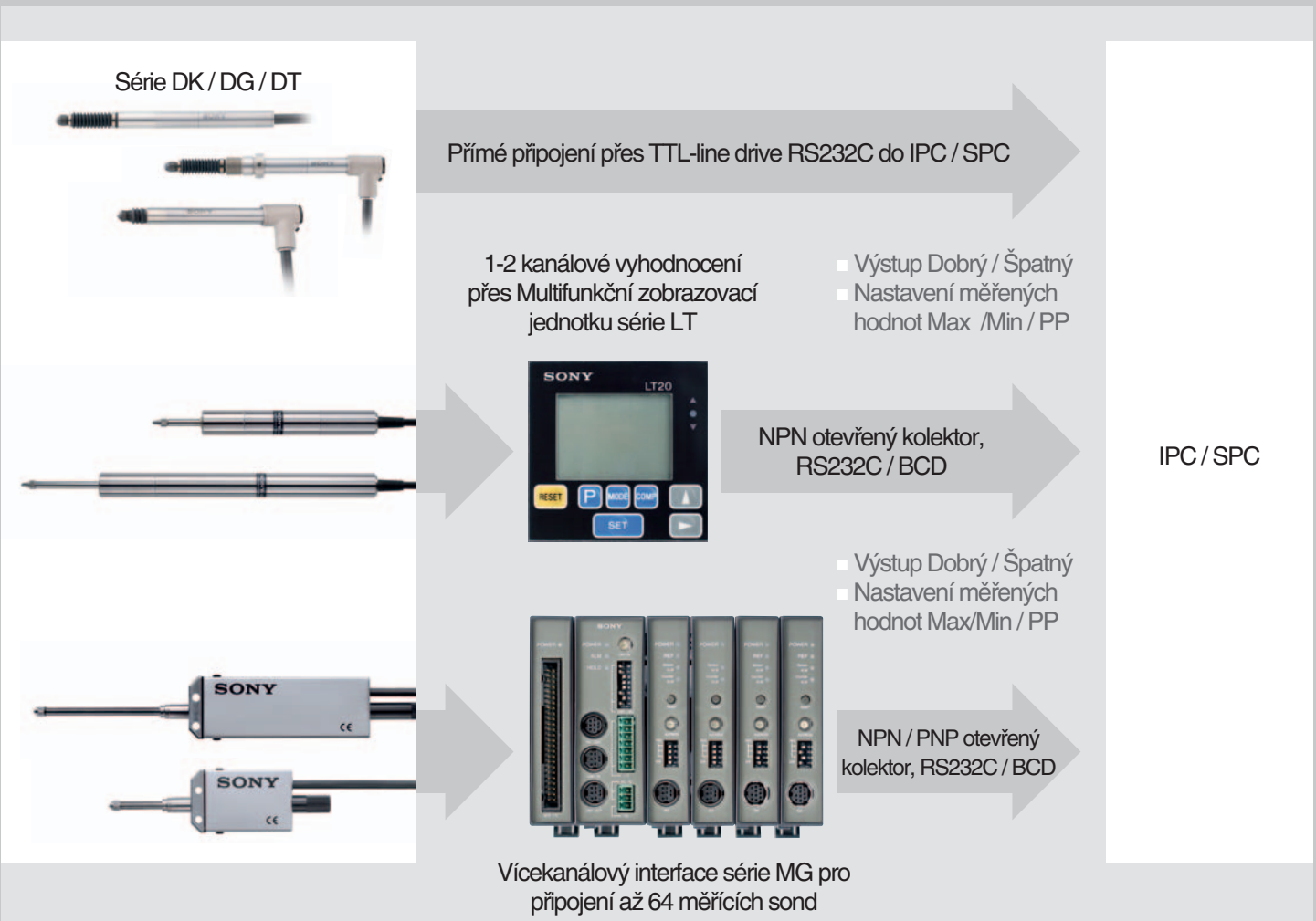

SONY

DK série
0,1 µm

DK série se z důvodu své štíhlé konstrukce s Ø 8 mm a vysokou přesností v celém rozsahu měření, výborně hodí pro využití ve vícebodovém měřícím zařízení

- Funkční princip : magnetický, inkrementální
- Rozsah měření : 2 mm nebo 12 mm
- Max. rozlišení : 0,1 µm
- Přesnost ± 0,5 mm / ± 0,8 µm
- Rychlost snímání : 42 m/min (0,1 µm)
- Integrovaný Referenční bod
- Ochranné krytí : IP66
- Ovládání dotykového hrotu :
  stlačený vzduch, vakuové nebo pružinové

Model	DK812R, DK812LR, DK812FR, DK812FLR, DK812VR, DK802R, DK802LR	DK812R5, DK812LR5, DK812FR5, DK812FLR 5, DK812VR 5, DK802R5, DK802LR 5
Výstup	A/B/Z fázový signál (komunikační řídící program RS422 nebo ekvivalent)	
Rozsah měření	2 mm/12 mm	
Rozlišení	0,1 µm	0,5 µm
Min. fázová diference (*1)	100 ns	
Přesnost (při 20 °C)	±0,5 µm	±0,8 µm
Měřící tlak	Rozsah měření : 2 mm dolů : 0,45±0.25N po straně : 0,40±0.25N nahoru : 0,35±0.25N	Rozsah měření: 12 mm dolů : 0,6±0,3N po straně : 0,5±0,3N nahoru : 0,4±0,3N
Referenční bod	1 mm před spodní zarážkou	
Max. rychlost snímání	42 m/min	100 m/min
Měřící vložka	Karbidová kulička Ø 3 (Šrouby : M 2,5 x 0,45)	Ocelová kulička Ø 3 (Šrouby : M 2,5 x 0,45)
Ovládání dotykového hrotu	vakuovým zvedáčkem (typ LR), pneumaticky (typ VR)	
Odolnost proti vibracím	100 m/s^2 (10~2000 Hz)	
Odolnost proti nárazům	1000 m/s^2 (11 ms)	
Ochranné krytí	IP66 (bez Interpolátoru a přípojné vidlice)	
Provozní teplota	0 °C až +50 °C	
Skladovací teplota	–20 °C až +60 °C	
Napájecí napětí	+5 VDC ±5 % (*2)	
Příkon	1,8 W	
Hmotnost (*3)	cca 20 g (rozsah měření 2 mm), cca 30 g (rozsah měření 12 mm)	
Délka kabelu (*4)	2 m (max. doporučená délka kabelu s prodlužovacím kabelem : 12 m)	

*1: Jestliže potřebujete větší fázovou diferenci, kontaktujte nás.
*2: Zdroj napětí by při využití celkové délky kabelu měl mít mezi 5 V a +5,25 V
*3: Bez kabelu a interpolátoru
*4: Prodlužovací kabel CE22-01/03/05/10 (otevřený konec) nebo CK-Zxx pro připojení LT30 popř. MG-Série jsou k dostání jako opce.

DK812R/DK812R5

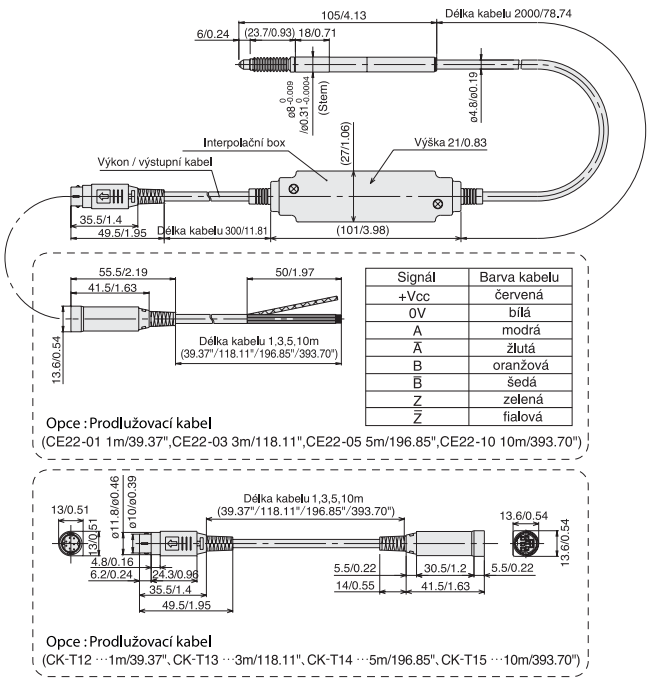

Signál	Barva kabelu
+Vcc	červená
0V	bílá
A	modrá
$\overline{A}$	žlutá
B	oranžová
$\overline{B}$	šedá
Z	zelená
$\overline{Z}$	fialová

DK812R/DK812R5

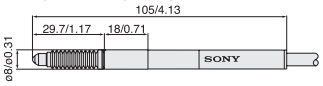

DK812VR/DK812VR5

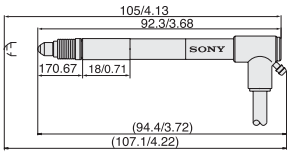

DK812LR/DK812LR5

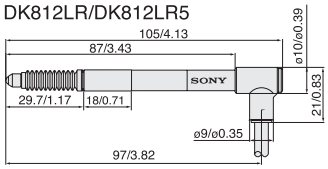

DK802R／DK802R5

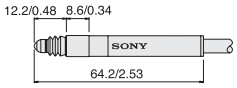

DK812FR/DK812FR5

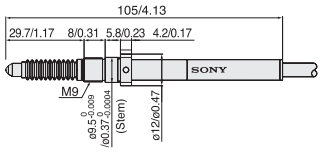

DK802LR／DK802LR5

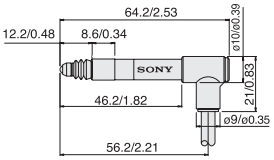

DK812FLR/DK812FLR5

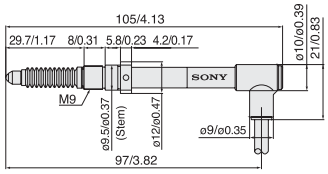

Jednotka: mm/inch

Rozlišeními	Měřící délka	Modely				
		Rovná	Pravoúhlá	Rovná s přírubou	Pravoúhlá s přírubou	Pravoúhlá pneumatická
0.1 μm	2 mm	DK802R	DK802LR			
	12 mm	DK812R	DK812LR	DK812FR	DK812FLR	DK812VR
0.5 μm	2 mm	DK802R5	DK802LR5			
	12 mm	DK812R5	DK812LR5	DK812FR5	DK812FLR5	DK812VR5

SONY

LT30
Multifunkční Zobrazovací jednotka pro měřící sondy DK

Multifunkční Zobrazovací jednotka pro připojení 1 nebo 2 DK-měřících sond. Na základě funkčnosti a kompaktní konstrukci jsou ideální pro automatizované měření a třídění ve výrobních linkách

- Kompaktní design : DIN-Standard 72 mm x 72 mm
- Volitelné rozlišení : 0,1 / 0,5 / 1 / 5 / 10 µm
- Funkce Komparátor – pro vyhodnocení Dobrý / Špatný
- Max / Min / P-P ukládání Špičkových hodnot
- Funkce ADD / SUB (sčítáníá/odečítání) (pouze u 2 kanálových Zobrazovacích jednotek)
- Identifikace Referenčních bodů
- Rozhraní RS232C nebo BCD – dodáváme jako Opci

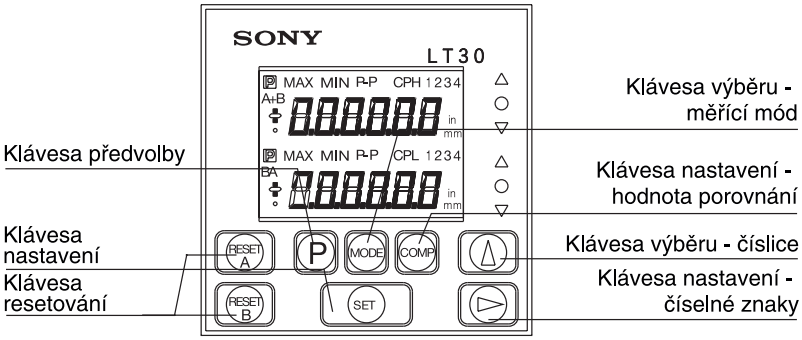

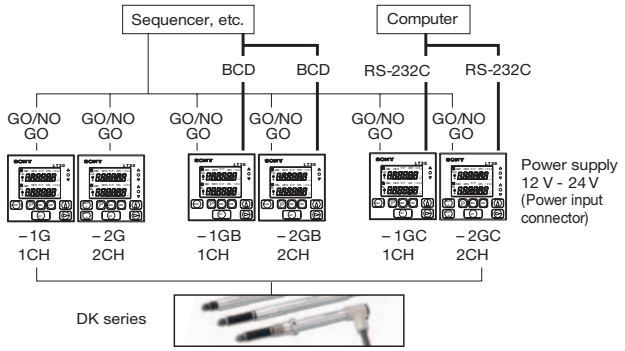

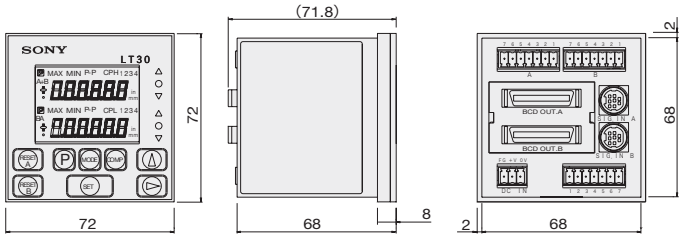

Příslušenství: RS232C
Připojovací kabel - k dostání separátně

- DZ252: D-Sub 9-pin
- DZ253A: D-Sub-25-pin

Model		LT30-1G	LT30-1GB	LT30-1GC	LT30-2G	LT30-2GB	LT30-2GC
Mulifunkční zobrazovací jednotka		osvětlené 6ti místné LCD zobrazení číslic, včetně zobrazení pracovního režimu					
Vstup/ Výstup	Vstupy pro měření	1 kanál			2 kanály		
	Konektor	•	•	•	•	•	•
	BCD	–	•	–	–	•	–
	RS232C	–	–	•	–	–	•
	RS-TRG (*1)	–	–	•	–	–	•
Identifikace Referenčního bodu		Použitím signálů Referenčních bodů lze nastavit Referenční bod na 0 nebo na jinou Předvolenou hodnotu					
		–	–	Referenční bod - přes povel RS232C	–	–	Referenční bod - přes povel RS232C
Znovunastavení		Znovunastavení lze přes tlačítko Reset nebo externí signál (přes svorky)					
		–	–	povel RS232C	–	–	povel RS232C
Předvolba		Předvolenou hodnotu zadejte tlačítkem Preset. Hodnoty lze vyvolat tlačítkaem Reset nebo přes Rozhraní. Referenční bod se běžně používá jako Předvolená hodnota, ve které je zadáno “použij Referenční bod”.					
		–	–	Vyvolání povelem RS232C	–	–	Vyvolání povelem RS232C
Komparátor (srovnávání)		3-rozsahový komparátor, Nastavení hodnoty komparátoru tlačítkovým spínačem, vyhodnocení Dobrý/Špatný pomocí LED zobrazení a výstupem přes svorky (otevřený kolektor NPN)					
Evidence Špičkových hodnot		Měření hodnot : Max/Min; Špičkových.Měří se startováním tlačítka Reset nebo zadáním Start přes svorky.					
		–	–	Nastavení a Start povelem RS232C	–	–	Nastavení a Start povelem RS232C
Pauza		Stlačením “Pause” při Vstupu/Výstupu se měřená hodnota nezmění, ani když jsou hodnoty Max/Min/Špička/Špička-Špička překročeny					
		–	–	Start/Stop - povelem RS232C	–	–	Start/Stop - povelem RS232C
Nastavení pracovního režimu		Prostřednictvím Mode-tlačítka se nastaví pracovního režimu					
		–	Použitím přes BCD-připojení	Použitím přes RS232C-povel	–	Použitím přes BCD-připojení	Použitím přes RS232C-povel
Počáteční rozlišení		Volitelné mezi 0,1 / 0,5 / 1 / 5 / 10 µm (Volba je závislá na rozlišení připojeného měřícího systému)					
Zobrazení rozlišení		Volitelné mezi 0,1 / 0,5 / 1 / 5 / 10 µm (Rozlišení nesmí být vyšší než má připojený měřící systém)					
Směr		Volitelné					
Max.frekvence rychlosti snímání		42 m/min (při rozlišení 0,1 µm) 100 m/min (při rozlišení 0,5 µm)					
ADD / SUB (sčítání/odečítání)		–			volitelné mezi A+B, A-B, B-A		
Výstražný indikátor		Překročení max.rychlosti snímání nebo odtržení měřící jednotky - zobrazení na LCD ; všechny Komparátor-Výstupy na svorkách “H”					
		–	BCD-Alarm-svorka “H”	RS232C-Výstupní značka “E”	–	BCD-Alarm-svorka “H”	RS232C-Výstupní značka “E”
Ukládání dat		Rozlišení, počítací směr impulzů, Komparátor-Referenční bod, Předvolené hodnoty, Pracovní režim					
		–	BCD Logik (positivní/negativní)	Komunikační parametry	–	BCD Logik (positivní/negativní)	Komunikační parametry
Blokovací mechanismus		Zahájení/Zrušení blokování tlačítek - stlačením “Digitselector key” (5 sec)					
Provozní teplota		0 °C až do +40 °C					
Skladovací teplota		–10 °C až do +50 °C					
Zdroj napětí		3-násobné připojení : 10,8 V DC až 26,4 V DC					
Spotřeba energie		5 W	5 W	5 W	8,5 W	9 W	8,5 W
Hmotnost		cca 200 g	cca 230 g	cca 220 g	cca 210 g	cca 270 g	cca 230 g
Kompatibilní měřící jednotky		DK Série					

*1: Spouštěcí impulz k výstupu RS232C

SONY

DG Série
0,5 µm

Extrémně robustní a přesná měřící sonda určená pro montáž do výrobních linek s měřícím rozsahem až do 100 mm.

- Funkční princip : magnetický, inkrementální
- Rozsah měření : 10 / 25 / 50 / 100 mm
- Max. rozlišení : 0,5 µm
- Přesnost: ±1 µm / ±2 µm
- Max. rychlost snímání : 60 m/min
- Ovládání dotykového hrotu : ovládaný pružinou
- Vzduchový zvedáček :
  DZ174 pro DG10 / 25 / 50 dodávané separátně

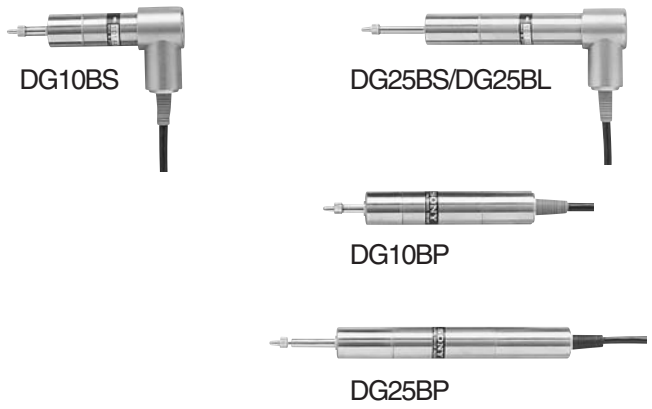

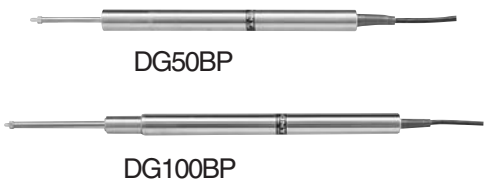

DG10BS

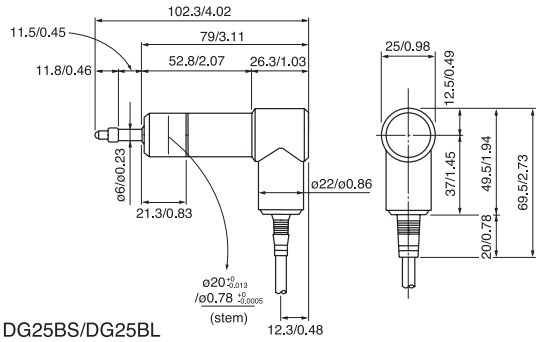

DG10BP

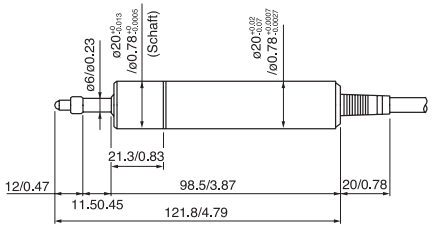

DG25BS/DG25BL

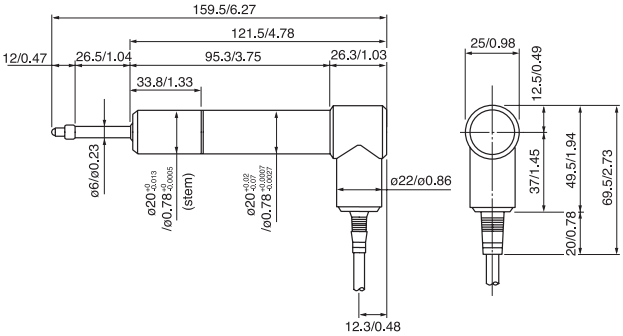

DG25BP

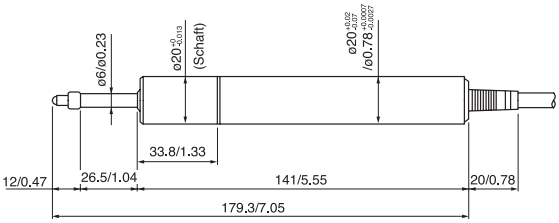

Model		DG10BP/ BPM/BPE	DG10BS/ BSM/BSE	DG25BP/ BPM/BPE	DG25BS/ BSM/BSE	DG50BP/ BPM/BPE	DG100BP/ BPM/BPE
Kompatbilita		DGBP/BS modely jsou připojitelné k multifunkční Zobrazovací jednotce LT20 nebo Interface MG-série. DG-M/E modely s A/B fázovým signálem (RS422) jsou k přímému připojení na IPC nebo SPS.					
Rozsah měření		10 mm		25 mm		50 mm	100 mm
Rozlišení		0,5 µm					
Přesnost (při 20°C)		±1 µm					±2 µm
Měřící tlak	po straně	všemi směry 4,9 N nebo méně				všemi směry 6,2 N nebo méně	všemi směry 9,3 N nebo méně
	nahoru						
Ochranná třída		ekvivalent k IP64					
Těsnění (olej, Voda, prach)		olejové těsnění, 0-kroužky, Y-těsnění					
Průměr montážních otvorů		ø 20 $^{0}_{-0,013}$ mm					
Provozní teplota		0 °C až do +50 °C					
Skladovací teplota		–20 °C až do +60 °C					
Délka kabelu (*1)		5 m					
Dotykový hrot		Dotykový hrot s karbidovou kuličkou o Ø 2,5 mm (M2,5 x 0,45)				Dotykový hrot s karbidovou kuličkou (DZ 122)	Dotykový hrot s karbidovou kuličkou (DZ121)
Hmotnost (bez kabelu)		230 g		300 g		360 g	630 g
Opce		Vzduchový zvedáček DZ 174 (viz Celkový katalog)					

*1 : Delší kabely na vyžádání. Prodlužovací kabely nelze pro sérii DG instalovat.

DG-M/E Modely s výstupním signálem TTL (RS422)

Model	DG□□□□□M	DG□□□□□E
Napájecí napětí	DC 5 V ±5 %	DC 11 V až 28 V
Příkon proudu	300 mA (maximum)	150 mA (maximum)
Výstupní signál	A/B fázový signál (RS422)	
Rozlišení	Volitelné: 0,5 / 1 / 2 / 5 / 10 µm	
Max. rychlost snímání	1 m/s	
Min. fázový interval	200 ns	
Výstražný indikátor	při překročení max.rychlosti snímání nebo přetržení kabelu	
Popis	Detektor-box (125 mm x 28 mm x 8 mm) je umístěn na konci kabelu. Výstupní konektor “Connector Set 7” dodáváme separátně	

Další specifikace viz Celkový katalog

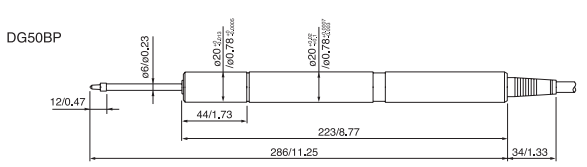

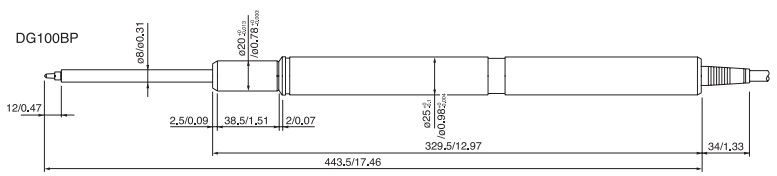

SONY

LT20 Série
Multifunkční zobrazovací jednotka pro měřící sondy DG

Multifunkční zobrazovací jednotka určená pro připojení jedné nebo dvou měřících sond DG. Na základě jejich funkčnosti a kompaktní konstrukce jsou ideální pro práci v automatizovaných výrobních linkách.

- Kompaktní design : DIN Standard 72 mm x 72 mm
- Volitelné rozlišení : 0,5 / 1 / 5 / 10 µm
- Funkce komparátor pro vyhodnocení Dobrý / Špatný
- Ukládání max/min Špičkových hodnot
- Funkce ADD/SUB (sčítání/odečítání) (pouze u 2kanálového zobrazovac jednotky)
- Opce rozhraní RS232C

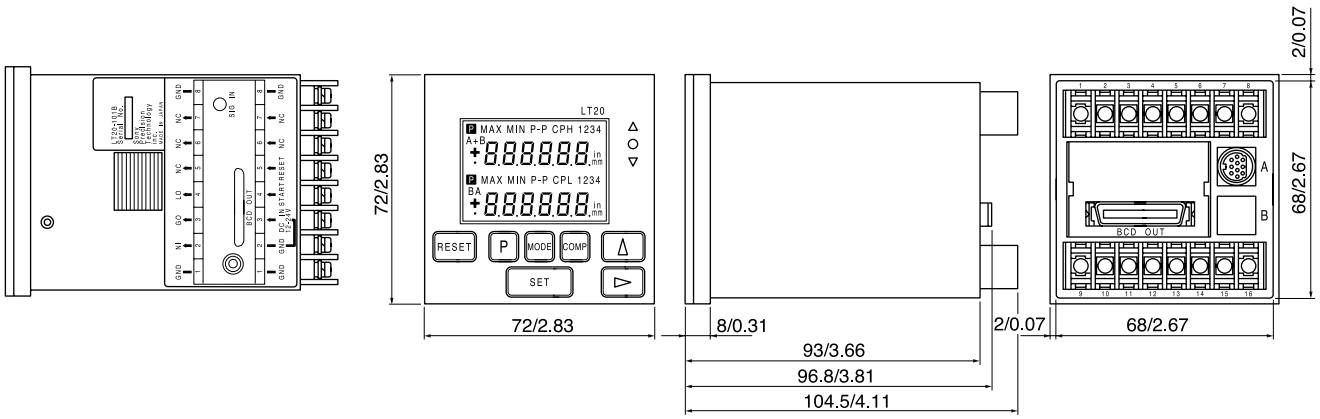

Model		LT20-101	LT20-101B	LT20-101C	LT20-201	LT20-201B	LT20-201C
Kompatibilita		Připojitelné modely DG-BP/BS					
Číslicové zobrazení		osvětlené 6ti místné LCD zobrazení včetně zobrazení pracovního režimu					
Rozlišení		0,5 / 1 / 5 nebo 10 µm					
Funkce sčítání/odčítání		—			volitelné A+B, A-B, B-A		
Směr impůlzů		volitelný					
Vstup/ Výstup	Vstupy pro měření	1 kanál			2 kanály		
	Svorky	•					
	BCD	—	•	—	—	•	—
	RS232C	—		•	—		•
	Externí vstupy	—		•	—		•
Znovunastavení		Znovunastavení tlačítkem Reset nebo externím signálem (přes svorky)					
		—	—	RS232C-povel	—	•	RS232C-povel
Předvolení		Tlačítkové nastavení i vyvolání Předvolených hodnot a jejich zadání přes svorky					
		—	—	Nastavení a vyvolání přes RS232C	—	—	Nastavení a vyvolání přes RS232C
Porovnávací měření		3-rozsahový komparátor, nastavení hodnoty komparátoru tlačítkovým spínačem, Vyhodnocení Dobrý/Špatný pomocí LED zobrazení a výstupem přes svorky (otevřený kolektor NPN)					
		—	4 srovnávací hodnoty nastavitelné přes BCD	Nastavení přes RS232C	—	4 srovnávací hodnoty nastavitelné přes BCD	Nastavení přes RS232C
Aretace špičkových hodnot		hodnoty Min/Max/Špičková; začátek měření tlačítkem Znovunastavení a zadání Start přes svorky					
		—	Start je možný přes svorky BCD	Nastavení přes RS232C	—	Start je možný přes svorky BCD	Nastavení přes RS232C
Nastavení pracovního režimu		nstavíte tlačítkem Pracovní režim					
		—	Nastavení BCD svorkami	Nastavení přes RS232C	—	Nastavení BCD svorkami	Nastavení přes RS232C
Výstražný indikátor		Překročení max.rychlosti snímání nebo odpojení měřící jednotky. Zobrazení na LED, všechny komparátor-výstupy na svorkách “H”					
		—	BCD-Alarm-svorka “H”	RS232C (zobrazení výstupu “E”)	—	BCD-Alarm-svorka “H”	RS232C (zobrazení výstupu “E”)
Ukládání dat		Rozlišení, počítací směr impulzů, komparátor-Referenční body, Předvolené hodnoty, Pracovní režim					
		—	BCD-Logik (positivní/negativní)	Komunikační parametry	—	BCD-Logik (positivní/negativní)	Komunikační parametry
Provozní teplota		0 °C až do +40 °C					
Skladovací teplota		–10 °C až do +50 °C					
Zdroj napětí		svorky : 12 V CD až do 24 V CD ±10%					
Příkon		4 W	5 W	4 W	6 W	8 W	6 W
Kompatibilní měřící jednotky		DG-B, DL-B, DL-BR a DT12N/P					
Rozměry		72 x 72 x 93 mm (Š x V x H)					
Hmotnost		270 g	300 g	290 g	280 g	340 g	300 g

SONY

DT Série
1 µm / 5 µm

- Magnetická technologie
- Spolehlivé i v nedrsnějších pracovních podmínkách
- Odolnost proti oleji, vodě a prachu
- Kompaktní rozměry
- Přesnost : ±3 µm / ±5 µm
- Rozlišení : 1 µm / 5 µm
- Měřící rozsah : 12 mm / 32 mm
- Vzduchový zvedáček :
  - DT12/512 : Vzduchový zvedáček DZ176 - (dodáváme zvlášť)
  - DT32 : dodáváme s integrovaným vzduchovým zvedáčkem (DT32NV/PV)
- Hlavní aplikace : automatizované postupy měření / třídění ve výrobních linkách
- Opce : kabelový adaptér MT11 pro DT12/32 pro výstup měřícího signálu s TTL-line driver (RS422)

Model		DT512N	DT512P	DT12N	DT12P	DT32N	DT32NV	DT32P	DT32PV
Rozsah měření		12 mm				32 mm			
Rozlišení		1 µm		5 µm					
Přesnost (při 20 °C)		± 3 µm		±5 µm					
Měřící tlak	dolů	0,9±0,5 N	všemi směry	0,9±0,5 N	všemi směry	1,5±0,8 N		všemi směry	
	po straně	0,8±0,5 N	1,7 N	0,8±0,5 N	1,7 N	1,3±0,8 N		2,9 N	
	nahoru	0,7±0,5 N	nebo méně	0,7±0,5 N	nebo méně	1,1±0,8 N		nebo méně	
Ochranná třída		–	ekvivalent k IP64	—	ekvivalent k IP64	—		ekvivalent k IP64	
Průměr montážních otvorů		ø 8 $^{0}_{-0,015}$ mm							
Provozní teplota		0 °C až do +50 °C							
Skladovací teplota		–10 °C až do +60 °C							
Délka kabelu		2 m; Prodlužovací kabel CE08-1 / 3 / 5 / 10 / 15 objednat zvlášť							
Čidlo		Měřící hrot s ocelovou kuličkou o Ø 3 mm (M2,5 x 0,45)							
Hmotnost (bez kabelu)		75 g	80 g	75 g	80 g	120 g	140 g	120 g	140 g
Min. životnost		5 mil.zdvihů							
Pohon dotykového hrotu							pneumatický rozjezd měřícího hrotu, pružinové zdvihy (platí pouze pro D32NV + DT32PV)		

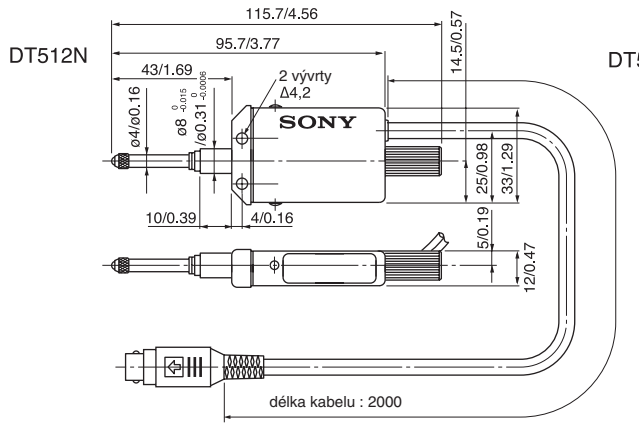

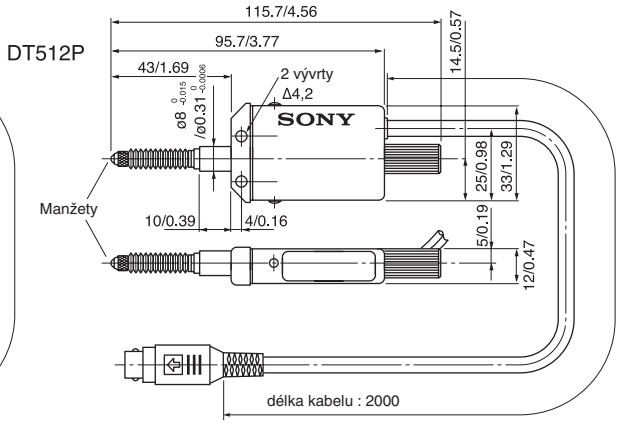

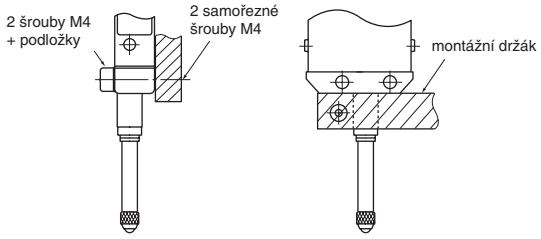

Rozměry a montážní tolerance montážních držáků

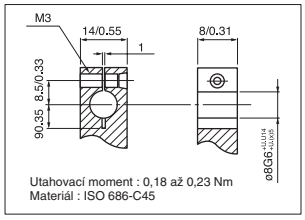

DT12N

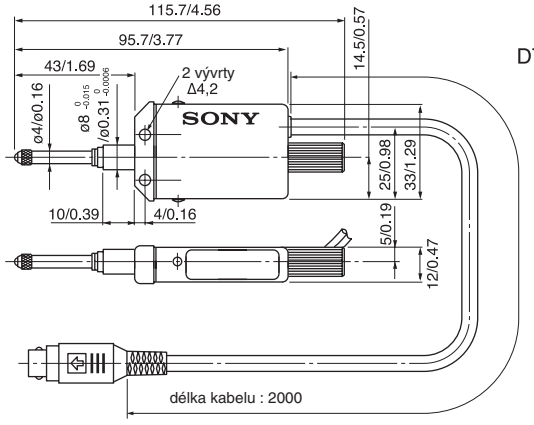

DT12P

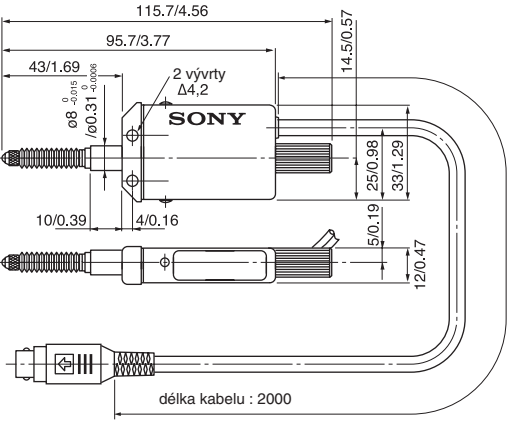

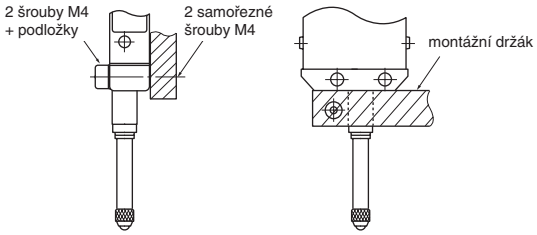

Rozměry a montážní tolerance montážních držáků

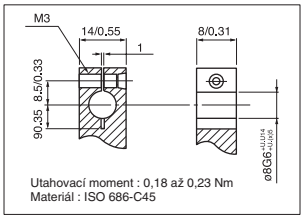

DT32P

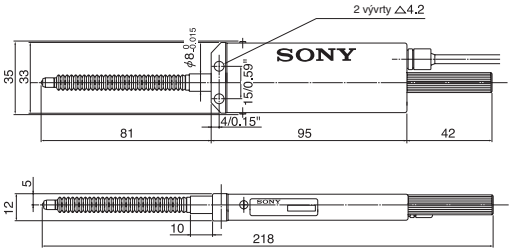

DT32N

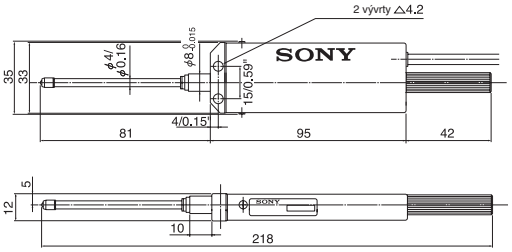

DT32PV

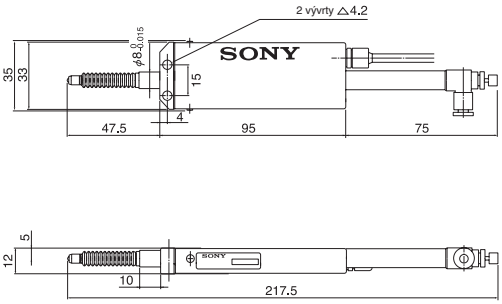

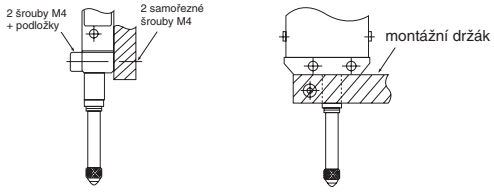

Rozměry a montážní tolerance montážních držáků

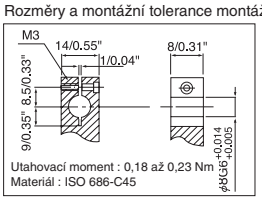

MT11
Kabelový detektor pro DT12/32

- Kabelový detektor pro měřící sondy DT12/32 - výstupní signál TTL (RS422)k
- Pro přímé připojení měřících sond DT12/32 k IPC nebo SPS
- Rozlišení : 5 µm

Model	MT11
Kompatibilní měřící jednotka	DT12N/ P DT32N/NV/P/PV
Rozlišení	5 µm
Max. rychlost snímání	60 m/min
Max. zrychlení	2400 m/s^2
Výstupní signál	A/B fázový signál přes komiunikační řídící program (RS422)
Zdroj napětí	5 VDC ±4%
Příkon	1 W
Provozní teplota	0 °C až +50 °C
Skladovací teplota	–10 °C až +60 °C
Připojení	Kabel s otevřeným koncem

MT11

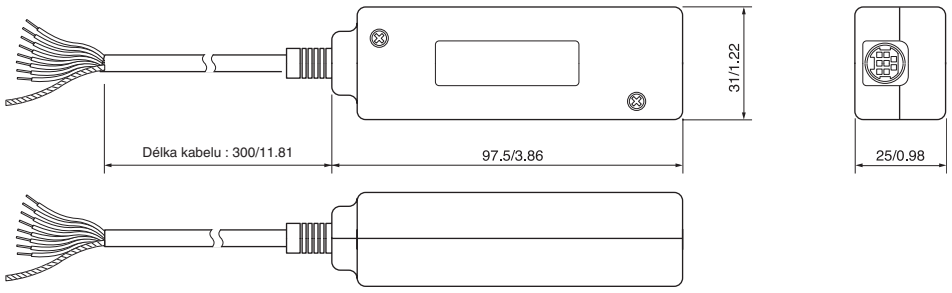

SONY

LT10/11
Multifunkční zobrazovací jednotka pro měřící sondy DT

Multifunkční zobrazovací jednotka určená pro připojení jedné nebo dvou měřících sond série DT. Na základě jejich funkčnosti a kompaktní konstrukce jsou ideální pro práci v automatizovaných výrobních linkách.

- Kompaktní design: DIN standard 72 mm x 72 mm
- Kompatibilita :
  - LT10 pro připojení měřících sond DT12/32
  - LT11 pro připojení měřících sond DT512
- Volitelní rozlišení :
  - LT11 : 1 / 5 / 10 µm
  - LT10 : 5 / 10 µm
- Funkce : komparátor pro vyhodnocení Dobrý / Špatný
- Ukládání Min/Max/PP- Špičkových hodnot
- Funkce ADD/SUB (sčítání/odečítání)
- Opce : Rozhraní RS232C nebo BCD

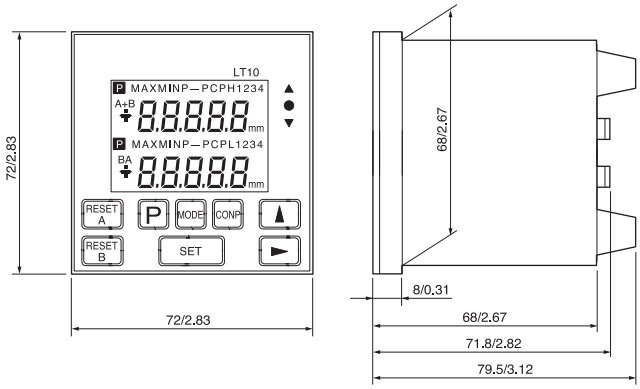

Rozměry drážky pro montáž

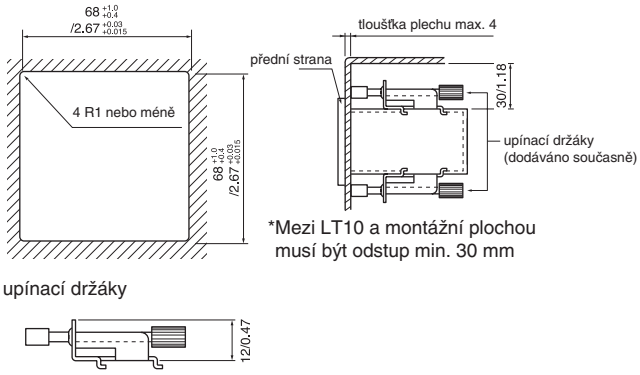

Model		LT10-105 LT11-101	LT10-105B LT11-101B	LT10-105C LT11-101C	LT10-205 LT11-201	LT10-205B LT11-201B	LT10-205C LT11-201C
Zobrazované číslice		osvětlené 5timístné LCD-zobrazení číslic včetně zobrazení pracovního režimu					
Rozlišení		Volitelné : 1,5 nebo 10 µm					
Max.zrychlení snímání		2400 m/s²			1500 m/s²		
Max.rychlost snímání		60 m/min					
Funkce sčítání/odčítání		—			Volitelné A+B, A-B, B-A		
Směr		Volitelný					
Vstup/ Výstup	Vstupy pro měření	1 kanál			2 kanály		
	Svorky	•					
	DC IN-pouzdro	•					
	BCD	—	•	—	—	•	—
	RS232C	—		•	—		•
	Externí vstupy	—		•	—		•
Znovunastavení		Znovunastavení tlačítkem Reset nebo externím signálem (přes svorky)					
		—	BCD-zadání	RS232C-pokyn	—	BCD-zadání	RS232C-pokyn
Předvolení		Tlačítkové nastavení i vyvolání Předvolených hodnot a jejich zadání přes svorky					
		—	Vyvolání přes BCD-Znovunastavení	Nastavení a vyvolání přes RS232C	—	Vyvolání přes BCD-Znovunastavení	Nastavení a vyvolání přes RS232C
Porovnávací měření		3-rozsahový komparátor,nastavení hodnoty komparátoru tlačítkovým spínačem, vyhodnocení Dobrý/Špatný pomocí LED-zobrazení a výstupem přes svorky					
		—	4 porovnávací hodnoty nastavitelné přes BCD	Nastavení přes RS232C	—	4 porovnávací hodnoty nastavitelné přes BCD	Nastavení přes RS232C
Aretace špičkových hodnot		hodnoty Max/Min/Špičková ; Začátek měření tlačítkem Znovunastavení a Start-Zadání přes svorky					
		—	Start je možný přes BCD	Nastavení a Start přes RS232C	—	Start je možný přes BCD	Nastavení a Start přes RS232C
Výstražný indikátor		Překročení max.rychlosti snímání nebo odpojení měřící jednotky se zobrazí na LED, všechny komparátor-výstupy na svorkách “H”					
		—	BCD-Alarm-svorka “H”	RS232C (symbol výstupu “E”)	—	BCD-Alarm-svorka “H”	RS232C (symbol výstupu “E”)
Ukládání dat		Rozlišení, počítací směr impulzů, komparátor.-Referenční body, Předvolené hodnoty,druh provozu					
		—	BCD-Logik (positivní/negativní)	Komunikační parametry	—	BCD-Logik (positivní/negativní)	Komunikační parametry
Provozní teplota		0 °C až +40 °C					
Skladovací teplota		–10 °C až +50 °C					
Zdroj napětí		svorky :12 VCD-24VCD ±10% DC IN-pouzdro:9 V DC, síťový adaptér					
Příkon		1,8 W	2,9 W	2,0 W	2,9 W	5,2 W	3,1 W
Kompatibilní měřící jednotky		LT10: DT12N/P, DT32N/NV/P/PV; LT11: DT512N/P					
Rozměry		72 x 72 x 79,5 mm (Š x V x H)					
Hmotnost		185 g	215 g	205 g	190 g	250 g	210 g

SONY

MG Série
Vícekanálový interface

Vícekanálový interface pro připojení až 64 měřících sond

- Výstup přes RS232C nebo BCD
- Jednoduchá montáž na DIN-montážní lištu (35 mm)
- Ukládání max/min/P-P Špičkových hodnot
- Funkce komparátoru pro vyhodnocení Dobrý/Špatný
- Identifikace Referenčního bodu
- Rozlišení : 0,1 / 0,5 / 1 / 5 / 10 µm
- Kompatibilní se všemy měřícími sondami Sony
- Aplikace : evidence a přenos naměřených hodnot do nadřazených IPC nebo SPS

Struktura systému

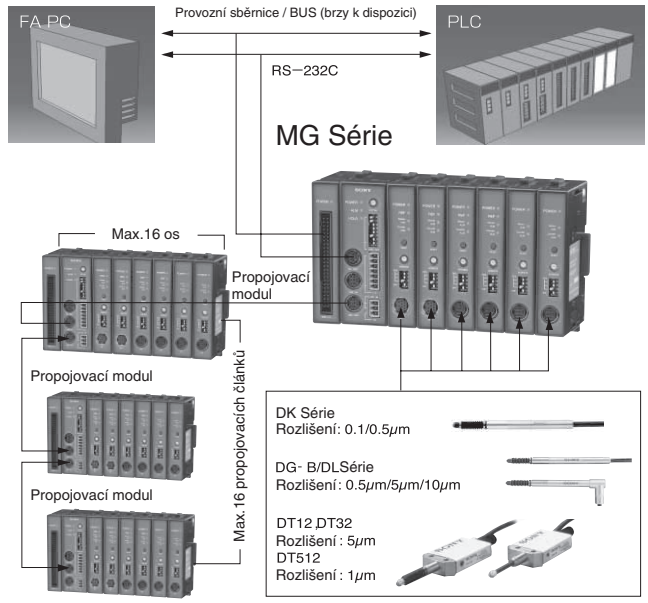

Uspořádání modulového systémy

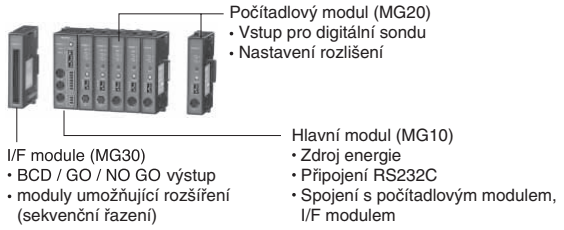

Rozměry

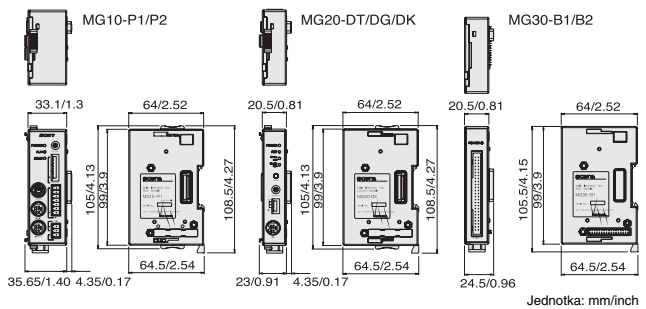

Modell		MG10-P1	MG10-P2
Elektr. připojení	Zdroj napětí	DC12-24 V(11 až 26,4 V);min.doba rozběhu - 100 ms nebo méně	
	Příkon	2.0 W + celková spotřeba energie pro připojené moduly (*1)	
	Zapínací proud	10 A nebo méně (při připojení max.počtu modulů)	
	Pojistka proudového zdroje	Pojistka (5 A-pojistka je zabudovaná)	
Přenos dat	Rozhraní přenosu	RS232C (EIA232C nebo ekvivalent)	
	Rychlost přenosu	2400 / 9600 / 3840 bps (DIP-vypínač)	
	Délka dat	7 / 8 bit (DIP-vypínač)	
	Závěrný bit	1/ 2 (DIP-vypínač)	
	Ekvivalence	žádná / OCD/EVEN (DIP-vypínač)	
	Omezovač	CR/CR+LF (DIP-vypínač)	
Spojení	Max.počet čítacích modulů I/F	lze připojit až 16 různých modulů	
	Max.délka spojovacích kabelů	10 m	
Vstup/Výstup	Vstupní formát	+COM	–COM
		izolace fotoelektr.vazebního členu :externě-DC5-24 V	
	Výstupní formát	–COM	+COM
		izolace fotoelektr.vazebního členu :externí připojení -DC5-24 V	
	Vstupní signál	vrácení/pauza/start/dočasné uložení/data Out Trigger (výstup všech naměřených hodnot)	
	Výstupní signál	integrovaná funkce- hlášení alarmu	
Připojitelné moduly	Čítačové moduly	MG20-DK, MG20-DK a MG-20DT (pro různé účely je k dispozici až 16 modulů) (*1)	
	Moduly - Rozhraní	MG30-B1, MG30-B2	

*1 Max. příkon při DC 12 V: 54W,při DC 24 V: 108 W

Model		MG20-DK	MG20-DG	MG20-DT
Příkon		1 W + příkon připojených měřících sond	1,4 W (spojené s DG-B) 0,5 W (spojené s DL-B)	0,8 W
Vstupní měřící jednotka	Kompatibilní měřící sonda	DK-Série A/B kvadraturní výstupní signál	DG**B-Série, DL**B / DL**BR-Série	DT-Série
	Volitelné rozlišení (*2)	10 / 5 / 1 / 0,5 / 0.1 µm	10 / 5 / 0,5 µm	5 µm (DT12 / 32), 1 µm (DT512)
		Nastavení přes DIP vypínač		
	Max. rychlost snímání	závislá na specifikaci připojených měřících sond		1 m /s
	Referenční bod (*3)	REF-LED se zobrazí po rozeznání Referenčního signálu. Zadáním “0” nebo přednastavenou hodnotou		–
Ostatní	Alarm	S-ALM LED se aktivuje při překročení rychlosti (Zrychlení měřící jednotky) C-ALM LED se aktivuje při překročení rychlosti interního čítače		
		Zobrazení Alarm zhasne vrácením povelu pro MG10 nebo stisknutím tlačítka “Reset”		

*2 : v závislosti na max.rozlišení měřících sond *3: MG20-DG : identifikace Referenčního bodu

Model		MG30-B1	MG30-B2
Příkon		1 W	
Vstup/ Výstup	Vstupní formát	+COM	–COM
		izolace fotoelektr.vazebního členu, externí připojení DC5-24V	
	Výstupní formát	–COM	+COM
		izolace fotoelektr.vazebního členu -externí připojení DC5-24V	
	Vstupní signál	DRQ / adresa Kanálu / nastavení pracovního režimu / nastavení komparátoru / vrácení do původního stavu / start / nastavení / zavedení Referenčního bodu	
	Výstupní signál	BCD-Data (6 rozsahů) / připraven / charakteristické číslo / vyhodnocení Dobrý/Špatný / Alarm / zavedení Referenčního bodu	
Uložení Výstupních hodnot		generátor impulzu (1 - 128 ms) / OUT / OR / Polarita (uložení přes interní DIP-vypínač)	

Všechny modely	Provozní teplota	0 °C až + 50 °C (žádná kondenzace)
	Skladovací teplota	-10 °C až + 60 °C (20 až 90% RH)

SONY

GeBoTech GmbH

Industriestaße 24 77815 Bühl
Tel. 07223/91249-30 Fax. 07223/91249-59
www.gebotech.de info(at)gebotech.de

vytištěno duben 05/2007