SONY

like.no.other™

Systèmes de lecture numérique

Magnescale™

Tél: +49 711 5858-777
E-Mail: smse-mp@eu.sony.com
www.sonymanufacturing.com

Systèmes de mesure fiables – une meilleure qualité et plus de profit

Les règles magnétiques Sony répondent aux plus grandes exigences en terme de précision et de fiabilité. Le principe de Magnescale™ permet au système de résister aux conditions d'utilisation en atelier, aux champs magnétiques externes et aux vibrations. Par conséquent les règles Sony sont particulièrement appropriées aux machines-outils à métaux conventionnelles, telles que les tours, les fraiseuses et les rectifieuses ...

Plus de 40 ans d'expérience démontrent que la grande qualité de fabrication des règles et compteurs Sony augmente la qualité de votre chaîne de production et la productivité de vos machines-outils. Un amortissement rapide est garanti et ainsi vous pouvez maximiser votre profit !

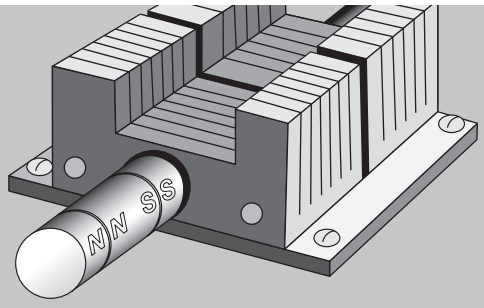

Les avantages des règles magnétiques :

- résistantes à l'huile, à l'eau et à la poussière
- de conception compacte
- d'installation facile

Il y a une large étendue des applications dans le secteur des machines-outils :

- rectifieuses
- fraiseuses
- machines de mesure
- tours
- applications de machines spéciales
- perceuses
- systèmes de fixation

SONY

like.no.other™

Lectures numériques – intelligence compacte

Compteur multifonctions de la série LG20 / LH70/71

Le nouveau compteur multifonctions LH70 a été spécialement conçu et développé pour le reconditionnement à un prix intéressant des machines-outils manuelles. Le compteur digital combine des fonctions courantes et d'utilisation facile pour les fraiseuses aussi bien que pour les tours, il est donc approprié. Le nouvel afficheur LG20 dispose d'une fonction «reset / preset» (remise à 0 ou à l'origine)

fraiseuses – support F

tours – support D

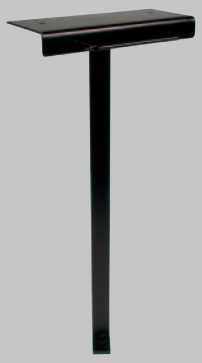

Compteur multifonctions de la série LG20 / LH70/71 :

	LG20	LH70	LH71
Nombre d'axes	1, 2, 3		
Affichage	7 chiffres, couleur orange, signe moins flottant		
Résolution d'affichage	0,1/0,5/1/5/10 µm	0,1/0,5/1/5/10 µm 1 s/10 s/ 1 min/10 min	
Signal d'entrée	TTL line driver RS422		
Système de mesure compatible	SJ300 directement, GB-ER, SJ700A et PL20C avec adaptateur SZ70-1		
Alimentation	DC12 V, utiliser l'adaptateur réseau séparé PSC23 avec 100 – 240 V		
Poids	1,5 kg		

Sommaire de fonctions :

Modèle	LH70	LH71	LG20
Reset	■	■	■
Preset	■	■	■
Absolu/Incrémental	■	■	
Affichage du diamètre	■	■	■
Affichage de l'angle	■	■	
Affichage d'alarme	■	■	■
Détection du point zéro	■	■	
Point de référence	10	150	
Mémoire d'outil coupant*	12	99	
Calcul du point central	■	■	
Fonction d'échelle		■	
Fonction d'addition*	■	■	
Fonction de programmation		■	
Fonction de cercle primitif de taillage	■	■	
Fonction de perçage en ligne		■	
Fonction de coupe au rayon	■	■	
Compensation d'erreur linéaire	■	■	■
Compensation d'erreur segmentée		■	
Fonction de mémoire	■	■	■
Fonction économie d'énergie	■	■	■
Fonction de navigation	■	■	

*modèles à 3 axes seulement

Règles de précision pour reconditionnement

La série GB-ER, résolution 0,5 µm point de référence

Renommée pour sa précision et sa robustesse grâce à la technologie Sony Magnescale™. C'est la série compacte pour le reconditionnement des machines-outils de haute précision. Parfaitement appropriée aux tours et aux rectifieuses.

La série SJ300, résolution 1 µm

La nouvelle génération de règles pour le reconditionnement à un prix intéressant avec le principe éprouvé Magnescale™. La SJ300 se caractérise par une tête flexible unique et un nouveau système de montage de la règle, qui la rendent extrêmement facile à installer sans aucun support de montage additionnel, et c'est pourquoi elle est très économique. Idéal pour le reconditionnement des fraiseuses.

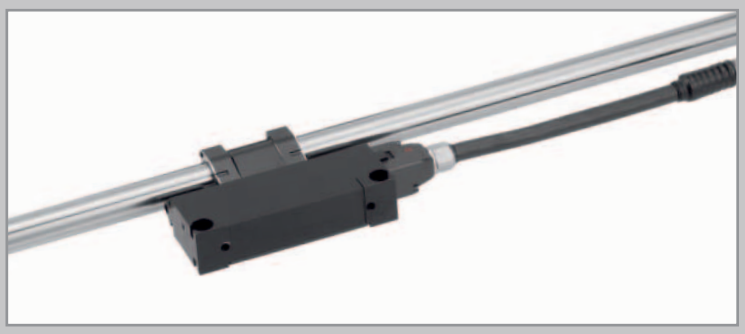

La série SJ700A, résolution 5 µm

Règle standard robuste pour le reconditionnement des machines-outils. Le principe Magnescale™ et la haute qualité garantissent une longue durée de vie.

La série SL110, résolution 10 µm

La série Digiruler™ est extrêmement robuste et résistante aux conditions d'utilisation en atelier. La tête de lecture et la règle fonctionnent, selon le principe éprouvé Sony Magnescale™, absolument sans contact et sont donc très fiables. Parfaite pour mesurer les longues distances.

La série SL130, résolution 10 µm

Le Digiruler™ SL130 est une bande en acier, simplement appliquée sur la machine. Il est disponible avec une longueur de mesure jusqu'à 30 m et est basé sur la technologie renommée Sony Magnescale™.
Par conséquent les grands tours et les scieuses sont reconditionnés facilement et à un prix intéressant.

Règles de précision pour le reconditionnement en un clin d'œil

Modèle	GB-ER				SJ300			SJ700A			SL110	SL130	
Longueurs de mesure (mm)	50/ 100/ 150/ 200	250/300/ 350/400/ 450/500/ 550/600/ 650/750/ 850	950/ 1050/ 1250/ 1400/ 1600/ 1850	2050/ 2200	50/ 100/ 150/ 200	250/300/ 350/400/ 450/500/ 550/600/ 650/750/ 800/850	950/ 1050/ 1250/ 1400/ 1600/ 1850/ 2050/ 2200	150/ 250/ 350/ 400/ 500/ 650/ 800/	950/ 1050/ 1250/	1400/ 1600/	200/300/ 400/500/ 600/700/ 800/1000/ 1200/1500/ 1600/1700/ 1800/2000	200/300/400/ 500/1000/ 1200/1500/ 1600/1700/ 1800/2000/ 2500/3000/ 4000/5000/ 6000/7000	8000/ 9000/ 10000/ 20000/ 30000/
Longueur totale	à partir de LM=250; L+120 mm				L + 158 mm			L + 120 mm			L + 103 mm	L + 100 mm	
Résolution**	0,5 µm				1 µm			5 µm			10 µm		
Précision à 20 °C	± 5 µm				±10 µm			±10 µm		±15 µm	± (25 + 5 L/1000) µm		± (25 + 5 L/ 1000 + 10 N) µm L = 8 000, N = 1 L = 9 000, N = 1 L = 10 000, N = 1 L = 20 000, N = 2 L = 30 000, N = 3
Vitesse de déplacement maxi	jusqu'à 60 m/min				jusqu'à 60 m/min			jusqu'à 60 m/min			jusqu'à 300 m/min		
Température de fonctionnement	0 °C à 40 °C				0 °C à 45 °C			0 °C à 40 °C			0 °C à 45 °C		
Température de stockage	–10 °C à 50 °C				–20 °C à 60 °C			–10 °C à 50 °C			–10 °C à 50 °C		
Degré de protection	IP 54				IP 64			IP 54			Tête de lecture PL20C : IP67		
Câble de connexion	CH04-03C inclus*				CH33, à commander séparément*			3 m inclus*	5 m inclus*		Tête de lecture PL20C doit être commandée séparément*		
Câble de rallonge	CE10-□□C (3/5/10 m)* Exemple: CE10-05C = longueur de câble de 5 m				–			–					

* Câble blindé ** Signal de sortie : driven de ligne TTL (RS422)

Modèle	PL20C
	-3C -5C -10C -15C -20C
Résolution	10 µm
Vitesse de déplacement maxi	300 m/min
Distance règle – tête de lecture	1,5 mm maxi (sans contact)
Degré de protection	équivalent à IP67
Température de fonctionnement	–5 °C à 45 °C
Température de stockage	–10 °C à 50 °C
Règle compatible	SL110 et SL130
Câble blindé	oui
Compteur compatible	LG20 / LH70/71
Longueur de câble pour tête de lecture	3 m / 5 m / 10 m / 15 m / 20 m

Câble de rallonge de la série CH33 pour la SJ300, blindé

Nom du câble	Longueur (m)	Matériel
CH33-03CPD	3	PVC
CH33-05CPD	5	PVC
CH33-10CPD	10	PVC
CH33-03CED	3	PU
CH33-05CED	5	PU
CH33-10CED	10	PU

SONY

like.no.other™

Instruction de commande

1. Digital display

LH70-□

série nombre d'axes (1,2 ou 3)

par ex. **LH70-3**
compteur digital LH70 avec 3 axes

2. règles

a. GB-□□□ER

série LM de la règle en cm

par ex **GB-50ER**
règle GB-ER, longueur de mesure 500 mm
(câble de rallonge inclus)

b. SJ300-□□□ + CH33-□□CPD/CED (PVC / PU)

série LM de la règle en cm série longueur du câble de rallonge

par ex. **SJ300-160 + CH33-05CPD**
règle SJ300, longueur de mesure 1600 mm, plus un câble de rallonge CH33 de 5 m avec gaine en PVC, blindé

c. SJ700A-□□□

series LM de la règle en cm

e.g. **SJ700A-160**
SJ700A longueur de mesure 1600 mm (câble de rallonge inclus)

d. SL110-□□□ + PL20C-□C (Avec tulle de protection)

série LM de la règle en cm série Longueur du câble de rallonge (3 m / 5 m / 10 m / 15 m / 20 m)

par ex. **SL110-150 + PL20C-5C**
SL110, longueur de mesure 1500 mm, plus un câble de rallonge PL20C de 5 m avec tulle de protection.

e. SL130-□□□ + PL20C-□C (Avec tulle de protection)

série LM de la règle en cm série Longueur du câble de rallonge (3 m / 5 m / 10 m / 15 m / 20 m)

Exemple voir SL110

(LM = longueur de mesure)

Exemple d'une commande pour le reconditionnement d'une fraiseuse :

Compteur digital LH71-3 (3 axes)

1 x SJ300-35	Règle, longueur de mesure 350 mm
1 x SJ300-45	Règle, longueur de mesure 450 mm
1 x SJ300-55	Règle, longueur de mesure 550 mm
3 x CH33-05CPD	Câble de rallonge, longueur 5 m, blindé
1 x PSC-23	Adaptateur réseau

Exemple d'une commande pour le reconditionnement d'un tour :

Compteur digital LH70-3 (3 axes)

1 x GB-25ER	Règle, longueur de mesure 250 mm
1 x GB-35ER	Règle, longueur de mesure 350 mm
1 x SL110-160	Règle, longueur de mesure 1600 mm
1 x PL20C-3C	Câble de rallonge 3 m, avec tulle de protection
1 x PSC-23	Adaptateur réseau

GeBoTech GmbH
Industriestaße 24 77815 Bühl
Tel. 07223/91249-30 Fax. 07223/91249-59
www.gebotech.de info(at)gebotech.de